添付資料⑤：中央公園電気設備関係平面図等

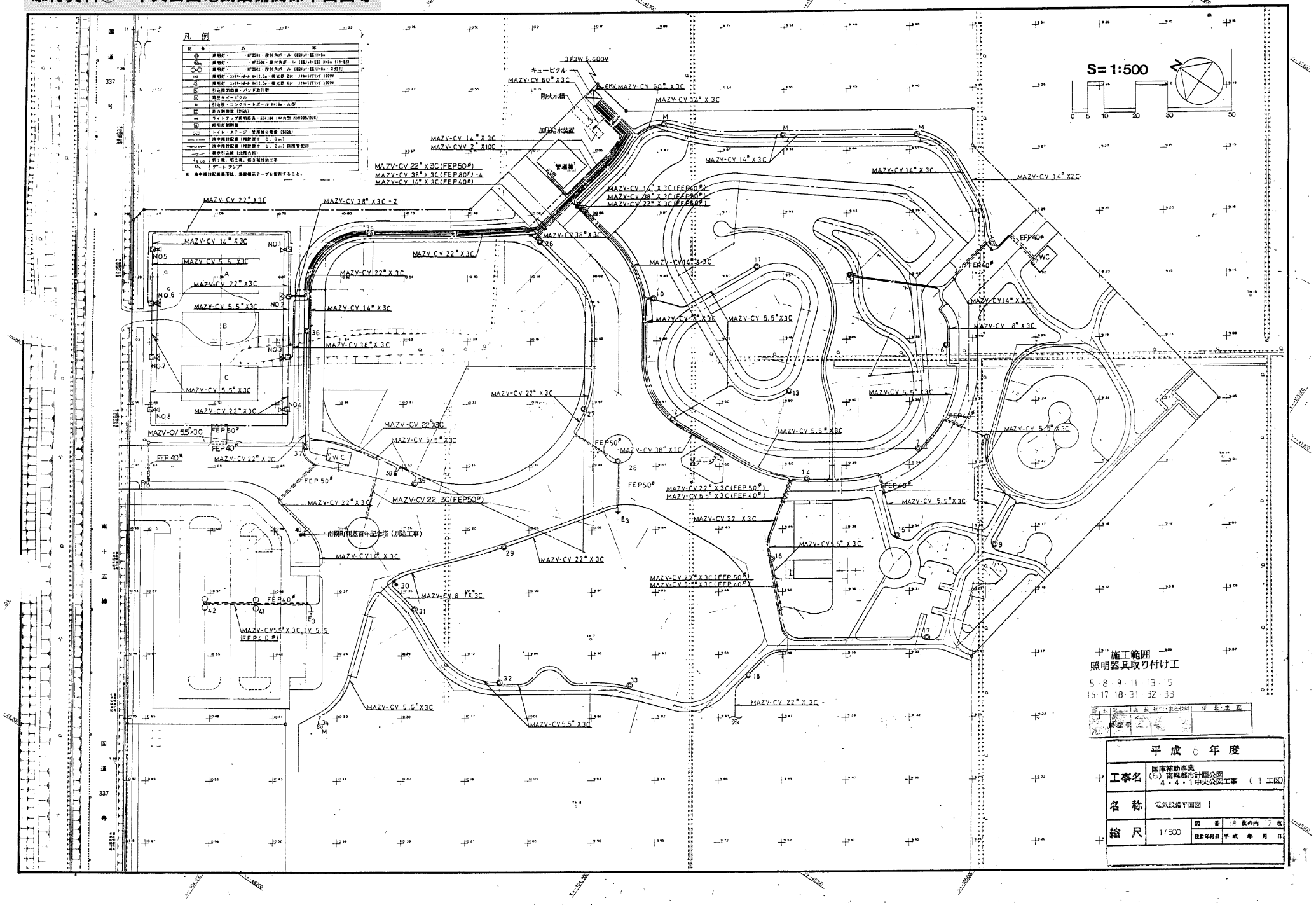

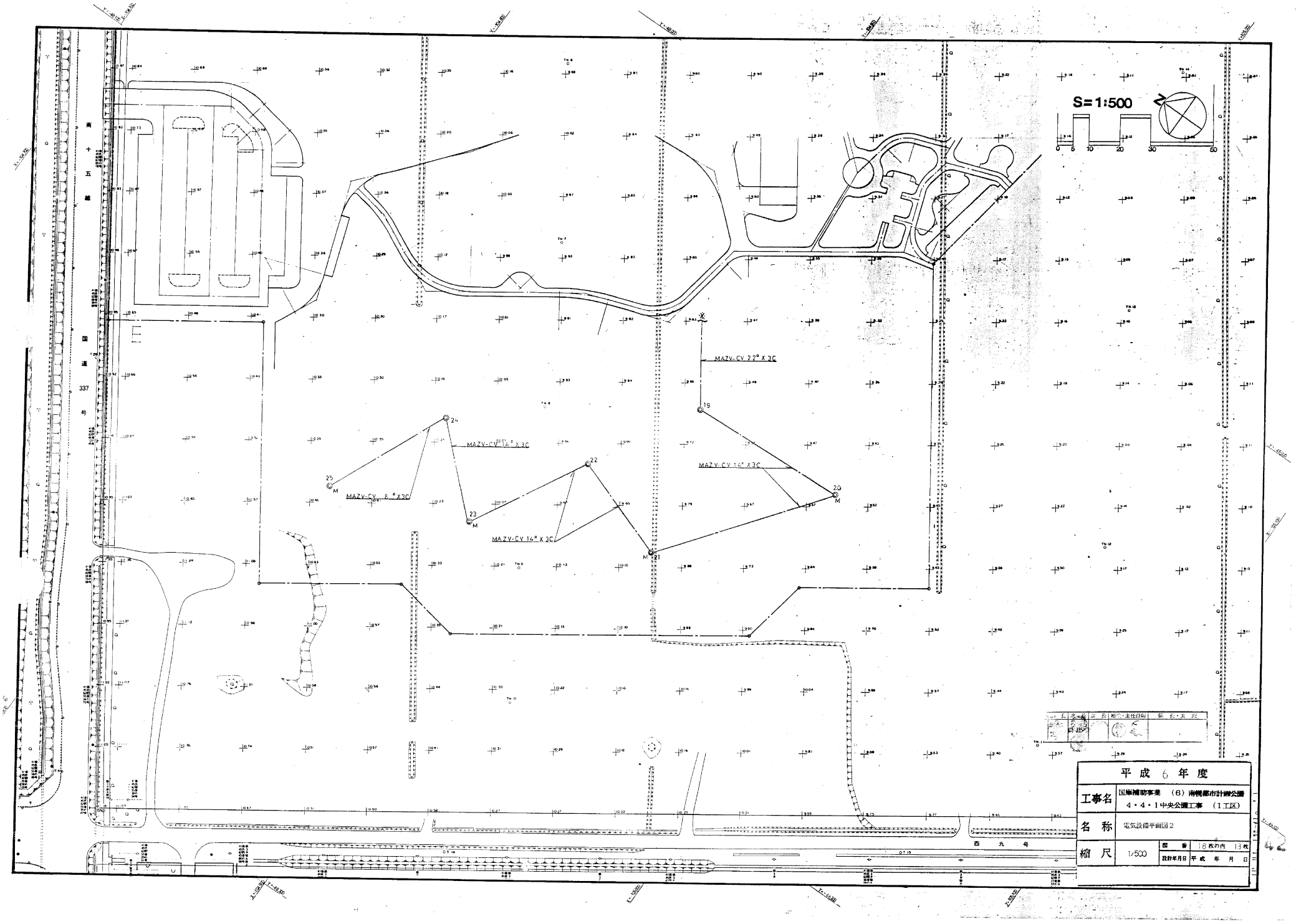
S=1:500
0 5 10 20 30 50
南 十 五 線
国 道 337 号
西 九 号
MAZV-CV 22□ X 3C
MAZV-CV 14□ X 3C
MAZV-CV 8□ X 3C
MAZV-CV 14□ X 3C
MAZV-CV 14□ X 3C
19
20
21
22
23
24
25
M
平 成 6 年 度
工事名
国庫補助事業 (6) 南幾都市計画公園
4・4・1中央公園工事 (1工区)
名 称
電気設備平面図2
縮 尺
1:500
図 番
18枚の内 13枚
設計年月日
平 成 年 月 日

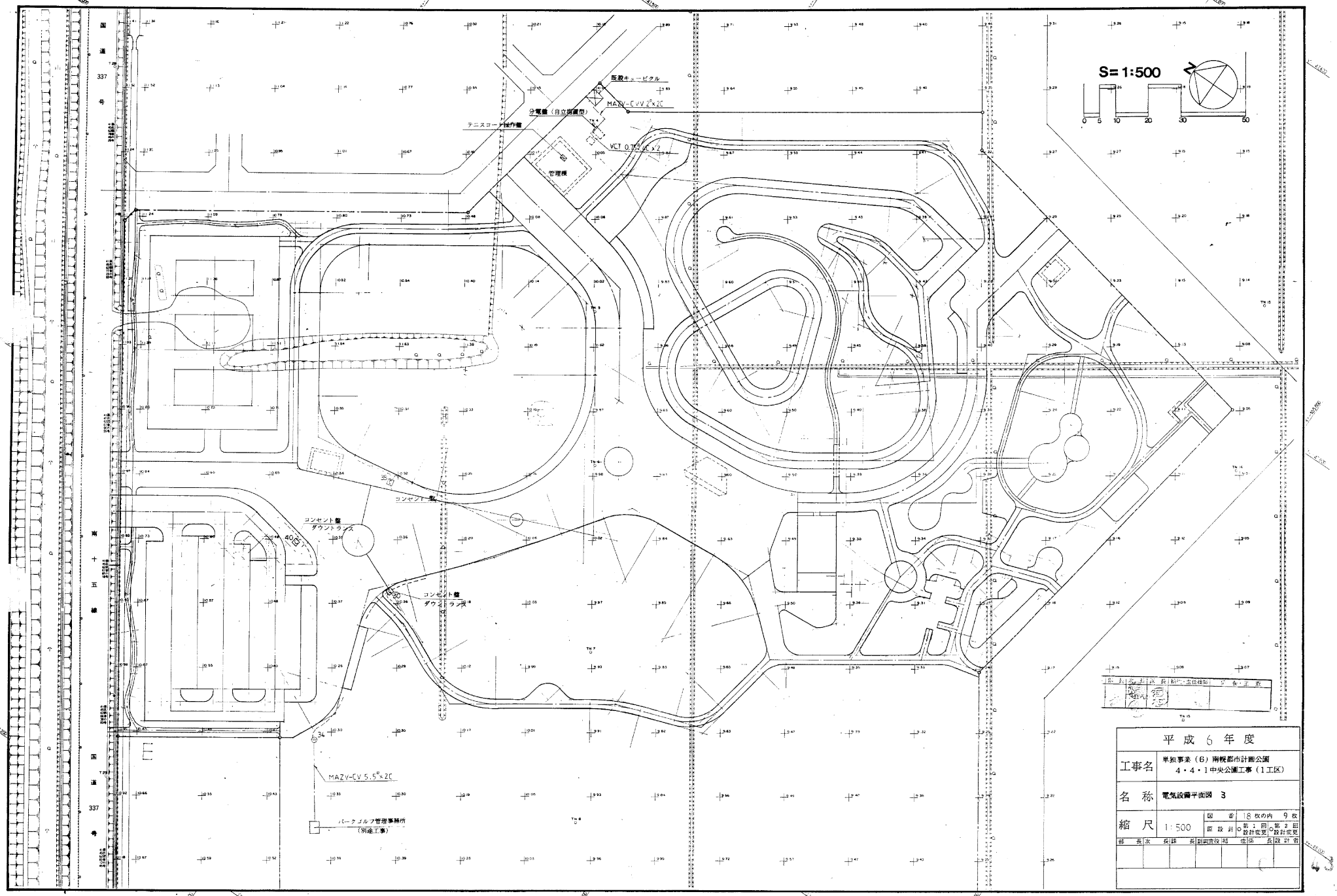

平成6年度			
工事名	単独事業（6）南幌都市計画公園 4・4・1中央公園工事（1工区）		
名称	電気設備平面図 3		
縮尺	1:500	図番	18枚の内 9枚
		原設計	○第1回設計変更 ○第2回設計変更

部長	水	長	課	長	割	調	査	係	長	設	計	者

分電盤姿図

S=1:10

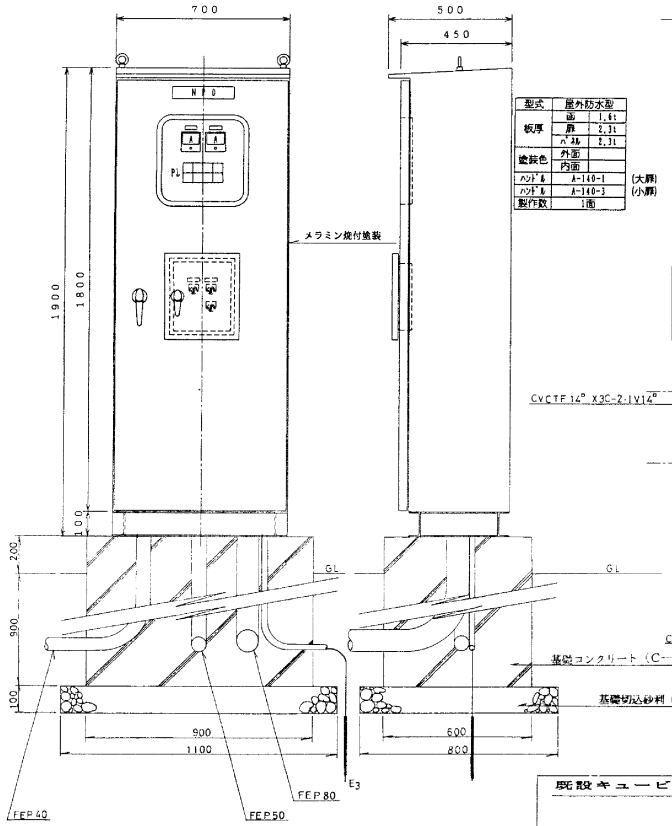

型式	屋外防水型	
板厚	面	1.6t
	扉	2.3t
	パネル	2.3t
塗装色	外面	
	内面	
ハンドル	A−140−1	(大扉)
ハンドル	A−140−3	(小扉)
製作数	1面	

分電盤結線図

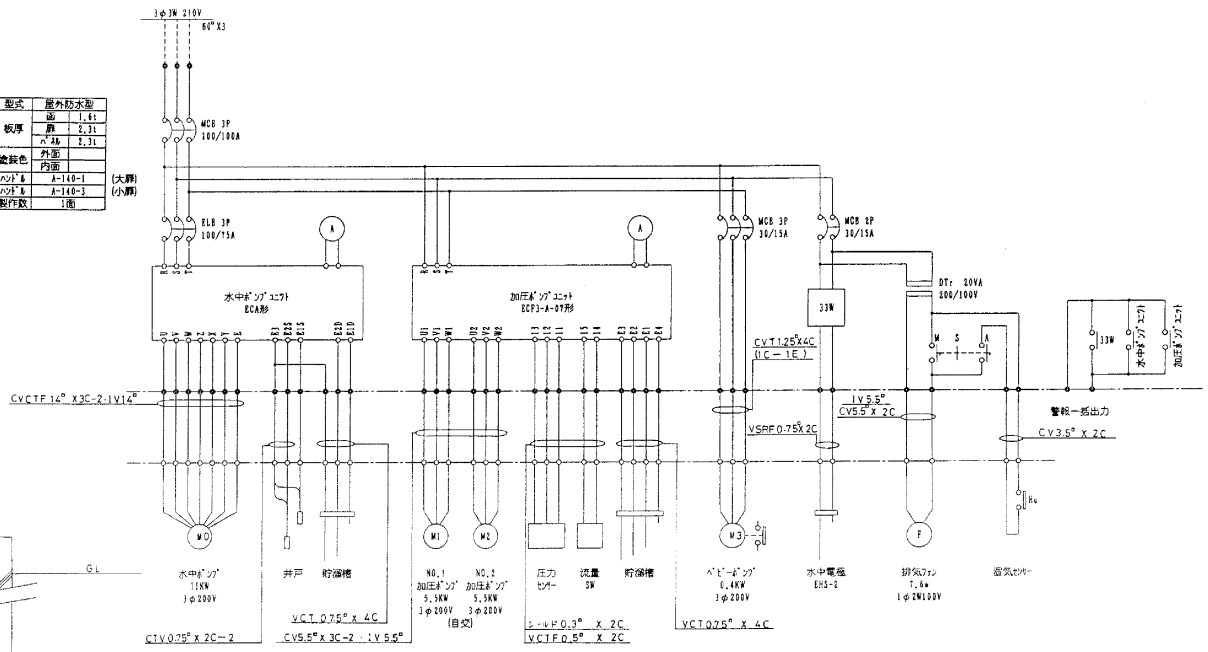

既設キュービクル内結線図

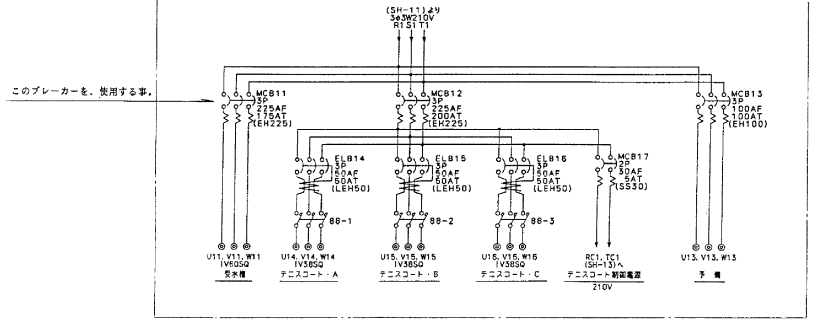

平成6年度			
工事名	単独事業（6）南幌都市計画公園 4・4・1中央公園工事（I工区）		
名称	電気設備詳細図（1）		
縮尺	1:10	図番	18 枚の内 10 枚
		設計年月日	平成 年 月 日

照明操作盤

メラミン焼付塗装

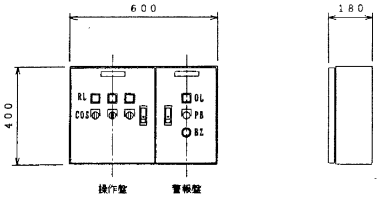

形式	屋内壁掛形	
板厚	面	1.6t
	扉	1.6t
	ﾊﾞｯｸ	2.3t
塗装色	外面	
	内面	
ﾊﾝﾄﾞﾙ	A-240-1	
製作数	1面	

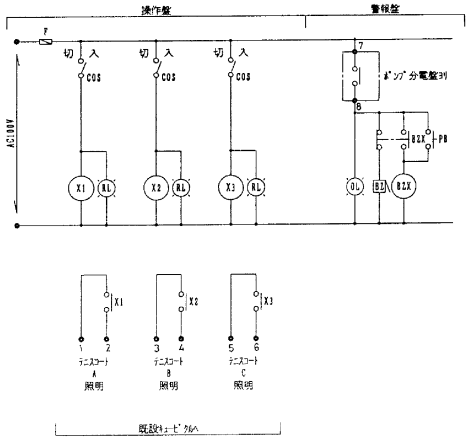

既設キュービクル結線図

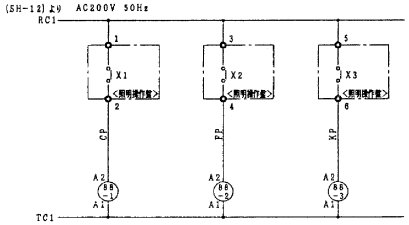

注：照明操作盤と警報回路の配線は、既設キュービクル～管理棟までの既設配線MAZV-CVV2Ø×10Cを使用するものとする。
キュービクルの盤内付属電源ブレーカー（MCB32）より供給を受けるものとする。

所長	次長	主任	主査	技術管理課	係長・主査

平成 6 年度			
工事名	都市基盤整備（6）南幌都市計画公園 4・4・1中央公園工事（1工区）		
名称	電気設備詳細図（2）		
縮尺	NON	図番	16 枚の内 11 枚
		最新年月日	平成 年 月 日

コンセント盤姿図 S=1:10
（トランス入り）

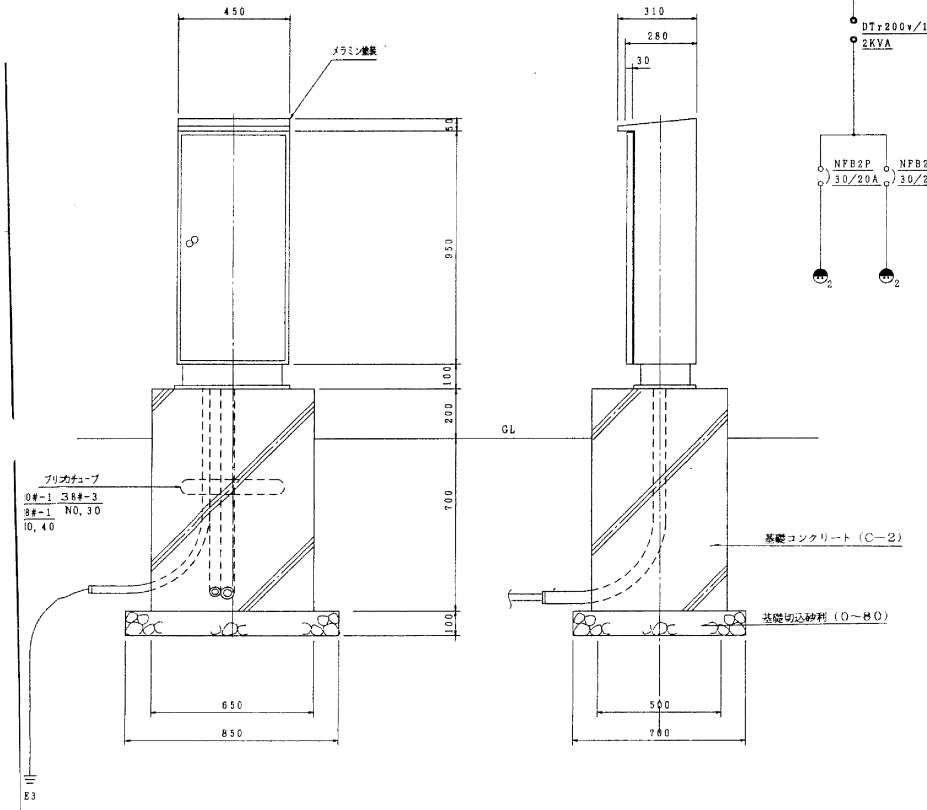

コンセント盤結線図

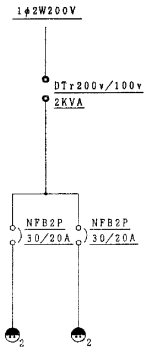

コンセント盤姿図 S=1:10
（トランスなし）

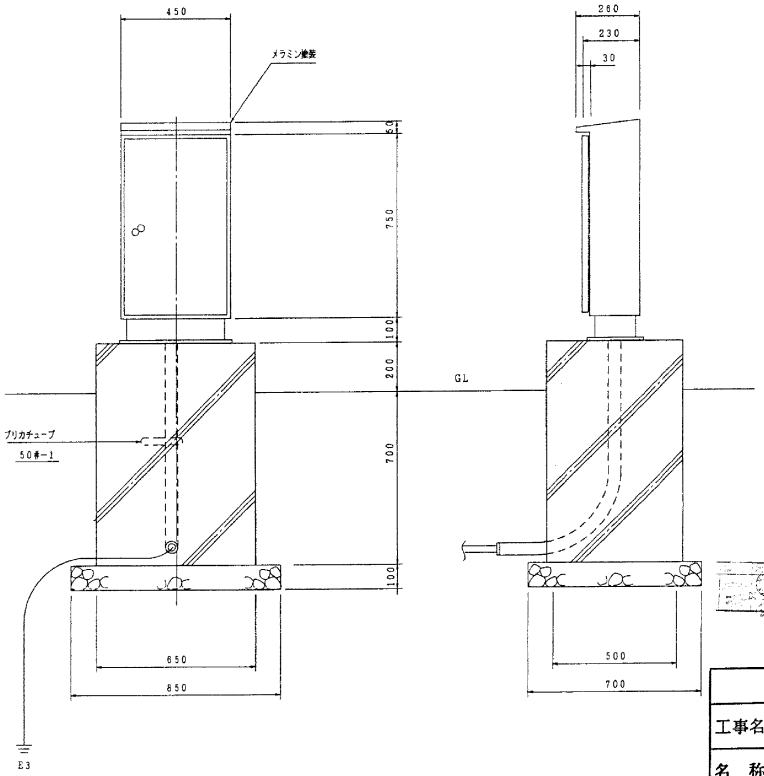

コンセント盤結線図

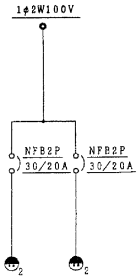

平成 6 年度			
工事名	単独事業（6）南幌都市計画公園 4・4・1中央公園工事（1工区）		
名 称	電気設備詳細図（3）		
縮 尺	1:10	図 番	18 枚の内 12 枚
		設計年月日	平成 年 月 日

キュービクル姿図

S = 1 : 20

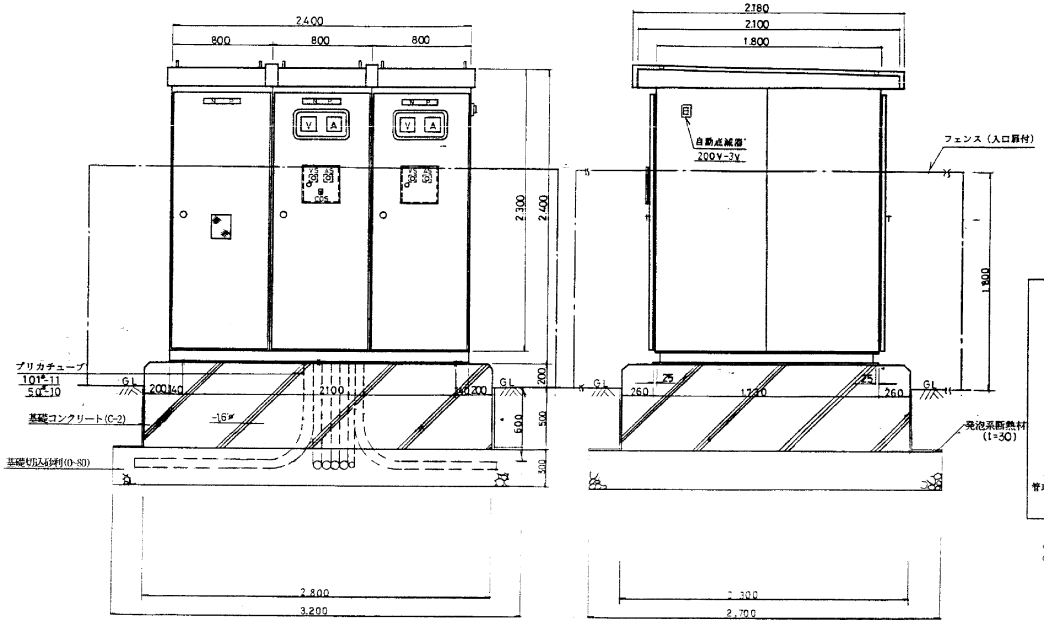

結　線　図

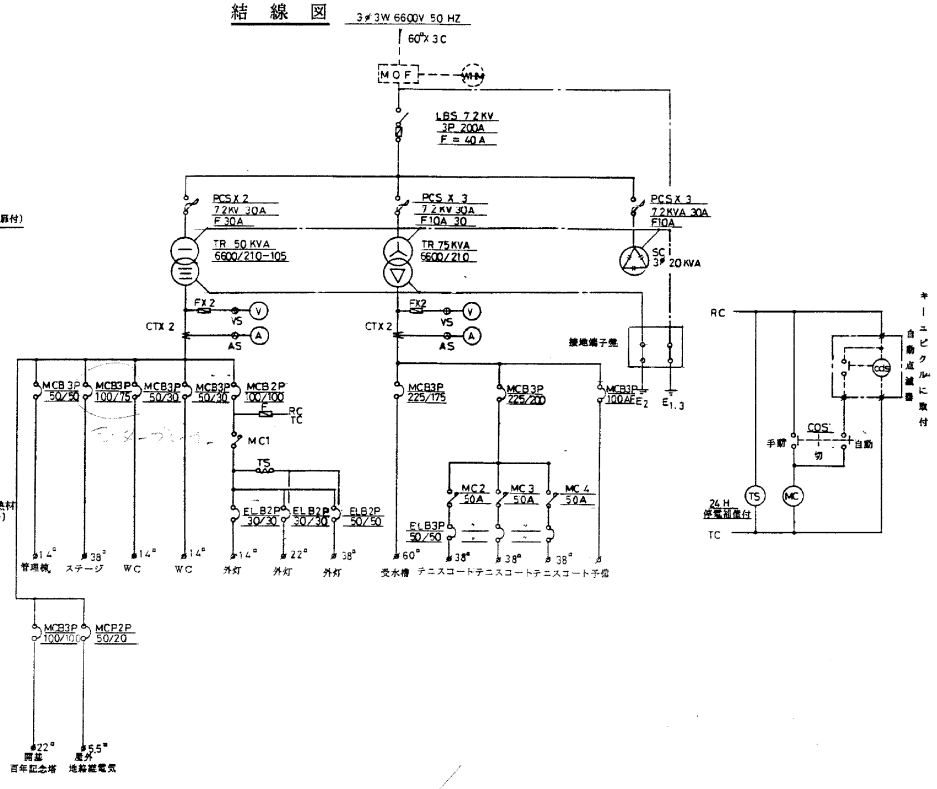

照明操作盤姿図

（メラミン焼付塗装）

S = 1 : 5

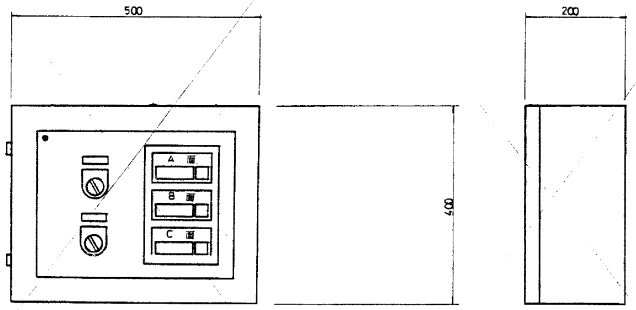

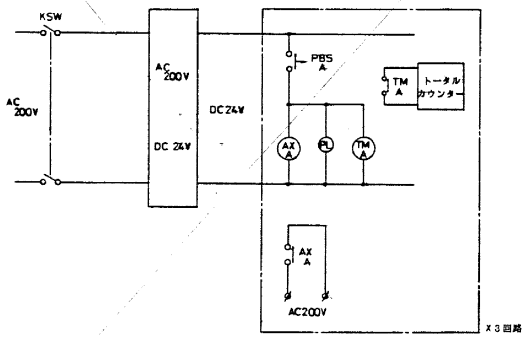

キュービクル外装板仕様

屋　　板：2.3mm ポンデライト鋼板又は、パーカライジング処理
下塗塗装：錆止、ペイント焼付塗装　20μ以上
中塗塗装：メラミン樹脂ペイント焼付塗装　20μ以上
上塗塗装：——〃——　——〃——
上塗塗装：——〃——　——〃——
塗 装 色：R79-166 (2.5T3/2)

縮尺	名称	年月日	作図	検図	出図	受図

平成 4 年度

工事名	国庫補助事業　（電気設備） (4) 南陽都市計画公園4-4-1 中央公園工事
名称	電気設備詳細図 4
縮尺	図示
図番	8 枚の内 1 枚
設計年月日	平成 年 月 日

電気設備系統図

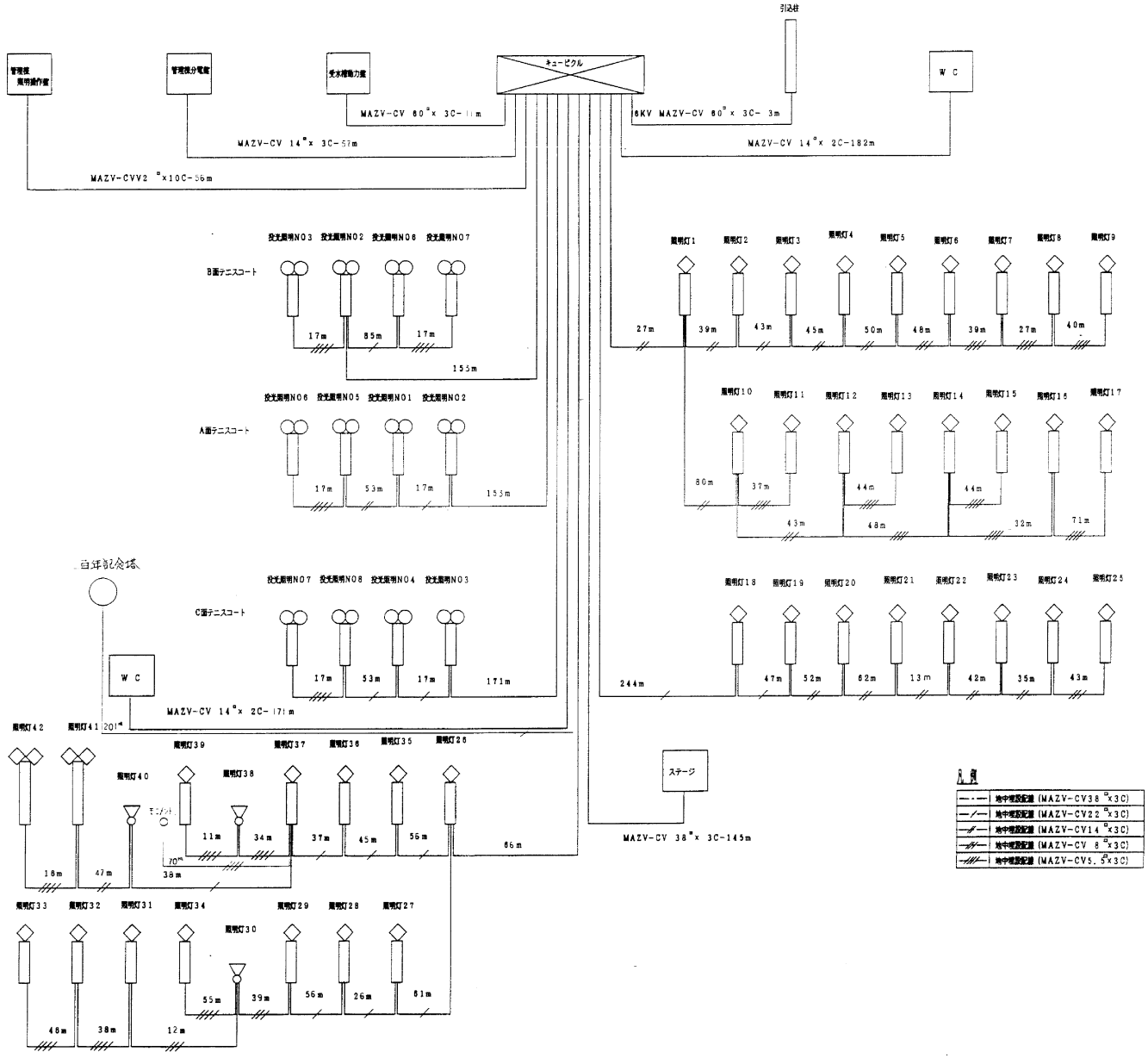

凡例

—・・—	地中埋設配線 (MAZV-CV38□×3C)
—/—	地中埋設配線 (MAZV-CV22□×3C)
—//—	地中埋設配線 (MAZV-CV14□×3C)
—///—	地中埋設配線 (MAZV-CV 8□×3C)
—////—	地中埋設配線 (MAZV-CV5.5□×3C)

平成4年度	
工事名	国庫補助事業 (電気設備) (4) 南桜都市計画公園4-4-1 中央公園工事
名称	電気設備詳細図 5
縮尺	—

課長	係長	係員	担当	設計年月日
				平成 年 月 日

管理柵詳細図 S=1/100

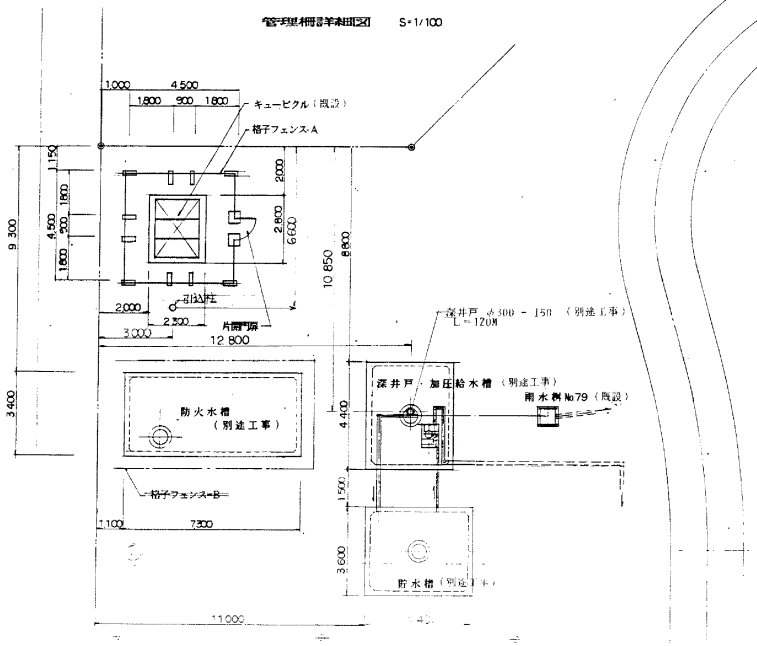

格子フェンス-A詳細図 S=1/20

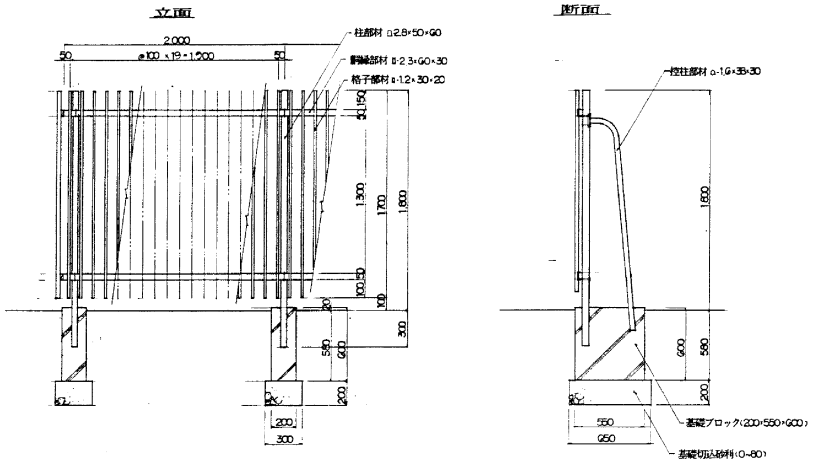

片開門扉詳細図 S=1/20

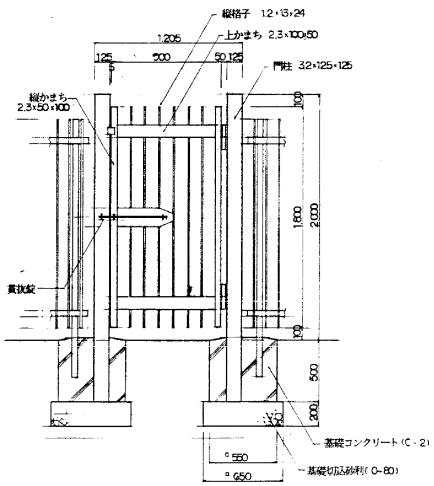

作図	検図	所長	副所長	補佐・主任技師	係長・主査

平成４年度			
工事名	国庫補助事業 （4）南城都市計画公園 J・4・1中央公園工事 （３工区）		
名称	管理柵詳細図		
縮尺	図示	図番	枚の内 10枚
		設計年月日	平成 年 月 日

灯柱姿図 S = 1:30

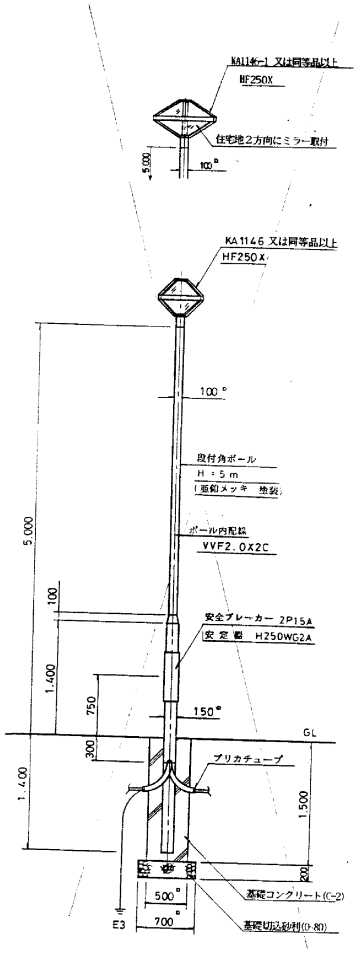

灯柱姿図 S=1:30

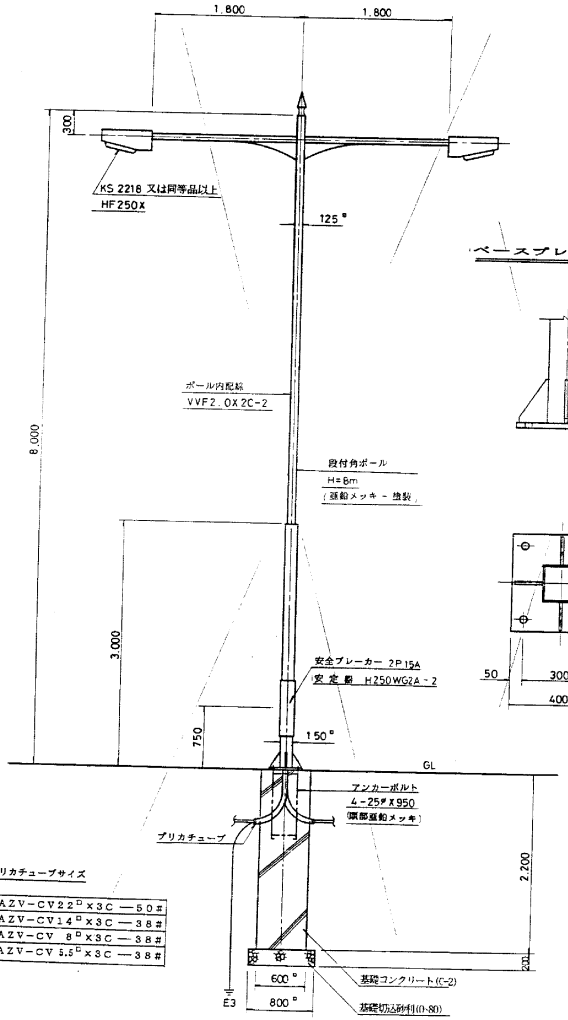

プリカチューブサイズ

MAZV-CV22D×3C	—50#
MAZV-CV14D×3C	—38#
MAZV-CV 8D×3C	—38#
MAZV-CV 5.5D×3C	—38#

ベースプレート詳細図 S=1:10

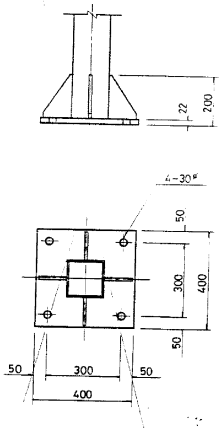

照明器具姿図 S=1:10

引込柱姿図 S = 1:30

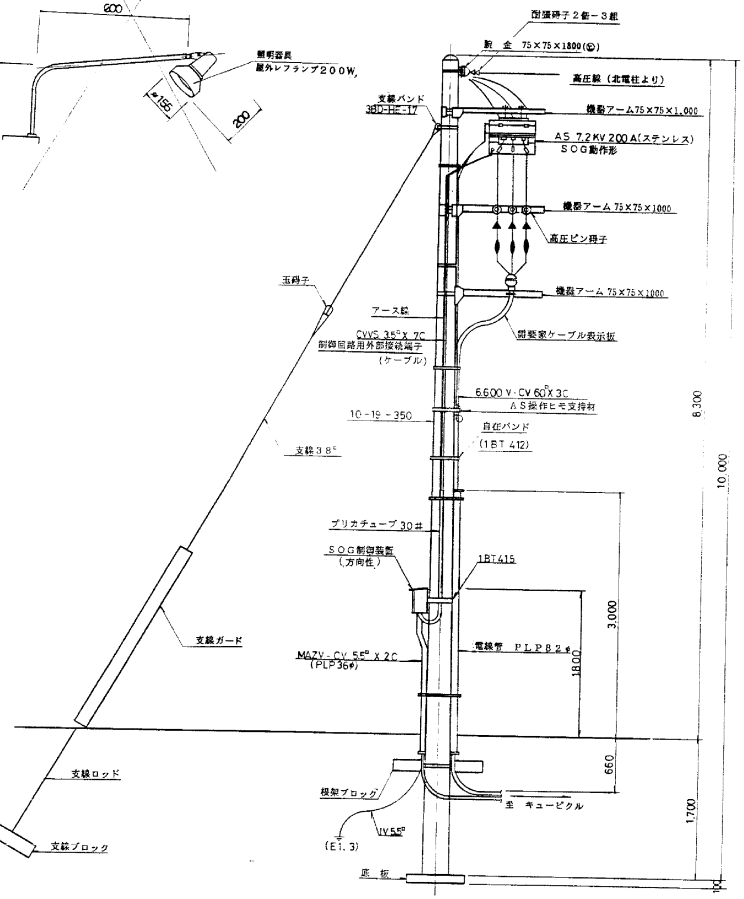

平成4年度			
工事名	目黒補助事業 (4)荒川都市計画公園 4・4・1中央公園工事 (3工区)		
名 称	電気設備詳細図 6		
縮 尺	図示	図 番	枚の内 9 枚
		設計年月日	平成 年 月 日

1	2	3	4	5	相位・主任技術者	係 長・主 査
年月日						

灯柱姿図 S = 1:30

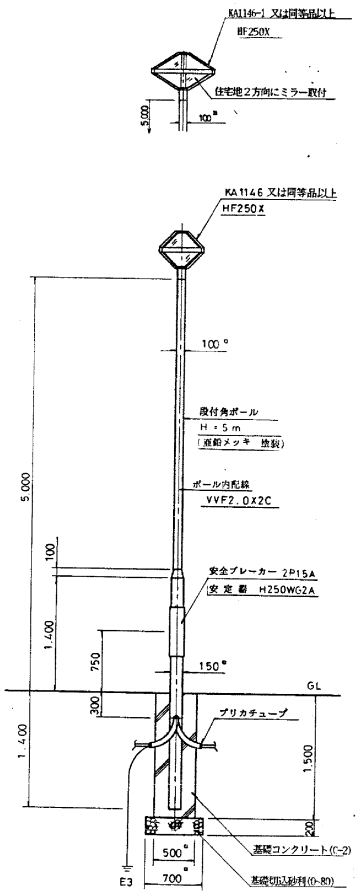

灯柱姿図 S=1:30

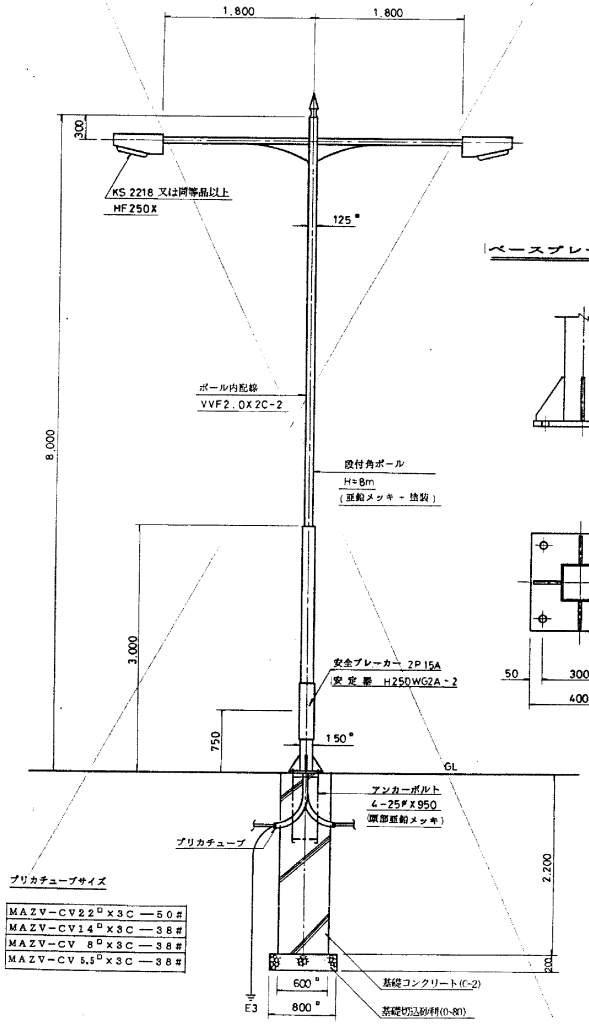

プリカチューブサイズ

MAZV-CV22□×3C	50φ
MAZV-CV14□×3C	38φ
MAZV-CV 8□×3C	38φ
MAZV-CV 5.5□×3C	38φ

ベースプレート詳細図 S=1:10

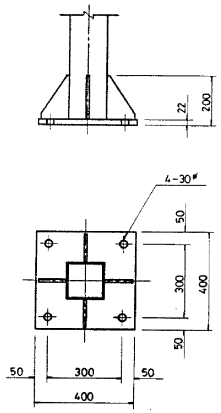

照明器具姿図 S=1:10

引込柱姿図 S=1:30

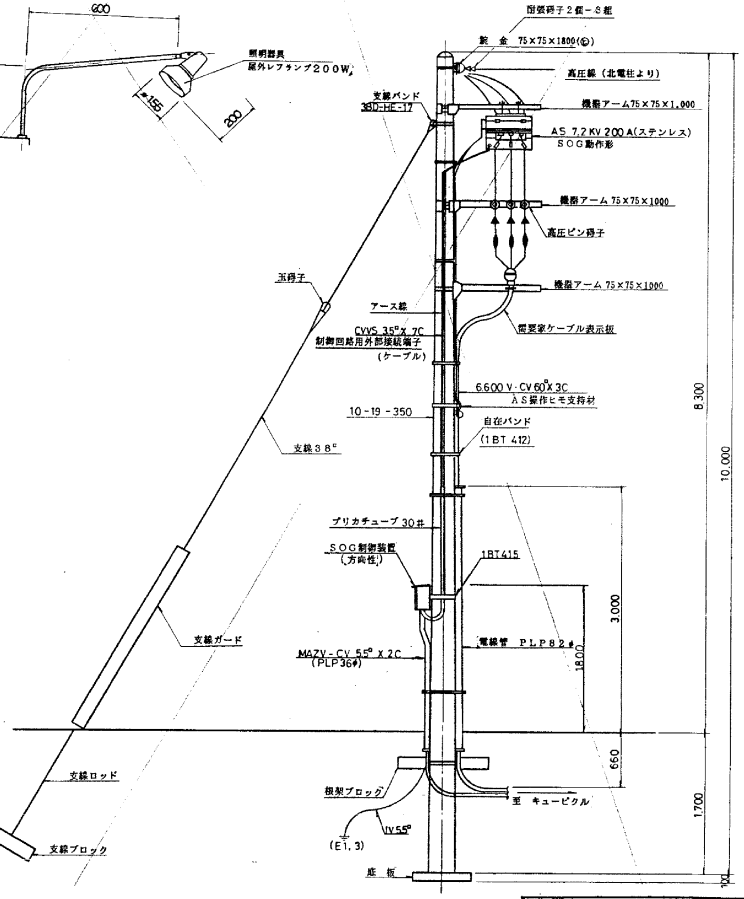

平成5年度			
工事名	国庫補助事業 (5) 南機部市計画公園 4・4・1中央公園工事 (工区)		
名 称	電気設備詳細図 7		
縮 尺	図示	図 番	25枚の内 18枚
		設計年月日	平成 年 月 日

長官	技監	技術	補佐・主任補佐	係 長・主 査

灯柱姿図 S=1:50
（２灯用）

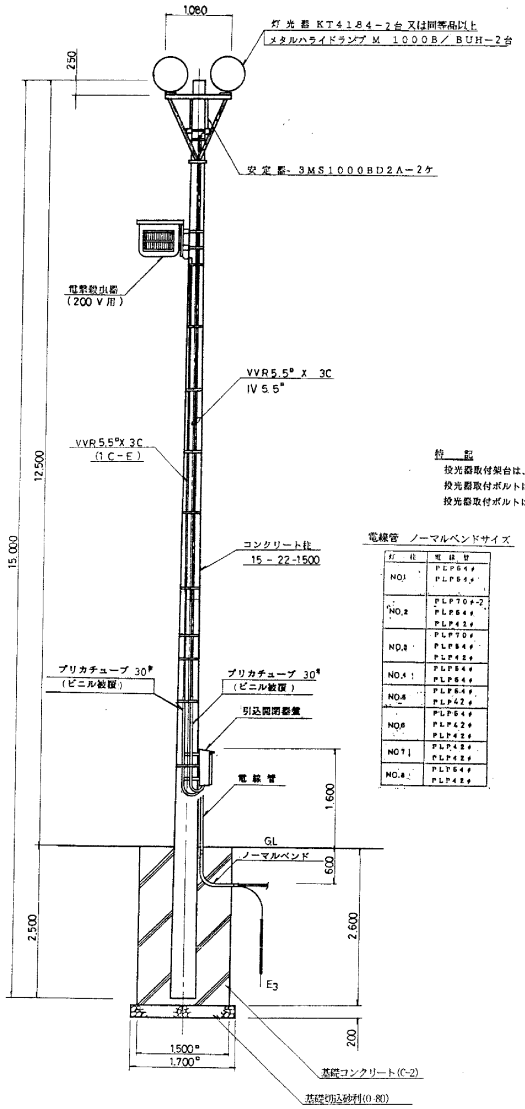

特記
投光器取付架台は、亜鉛メッキとする。
投光器取付ボルトは、M16×30亜鉛メッキとする。
投光器取付ボルトは、M6×25ステンレスとする。

電線管 ノーマルベンドサイズ

灯柱	電線管
NO.1	PLP64φ PLP54φ
NO.2	PLP70φ-2 PLP64φ PLP42φ
NO.3	PLP70φ PLP54φ PLP42φ
NO.4	PLP54φ PLP54φ
NO.5	PLP54φ PLP42φ
NO.6	PLP54φ PLP42φ PLP42φ
NO.7	PLP42φ PLP42φ
NO.8	PLP54φ PLP42φ

投光器取付架台詳細図 S=1:10

正面図

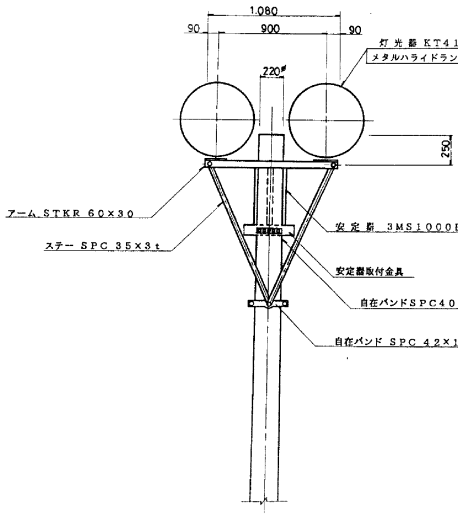

側面図

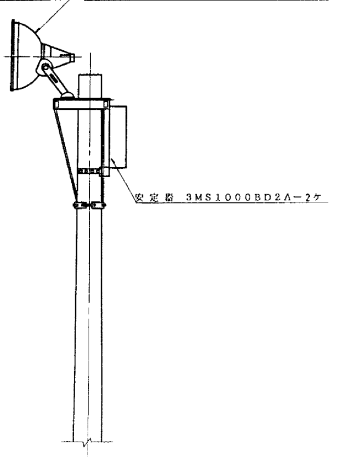

投光器取付板姿図

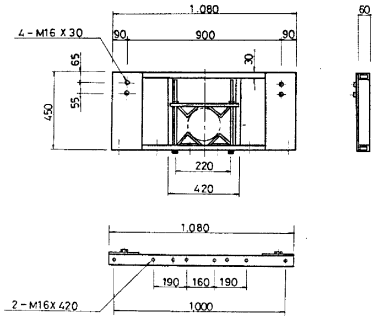

安定器取付金具姿図

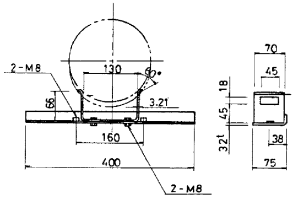

名称	次数	縮尺	検図	補佐・主任技師	年月日	設計者

平成５年度			
工事名	単独事業 (5) 南鯖部市計画公園 4・4・1中央公園工事（　工区）		
名称	電気設備詳細図 8		
縮尺	図示	図番	19 枚の内 11 枚
		設計年月日	平成　年　月　日

灯柱姿図 S＝1:40
（4灯用）

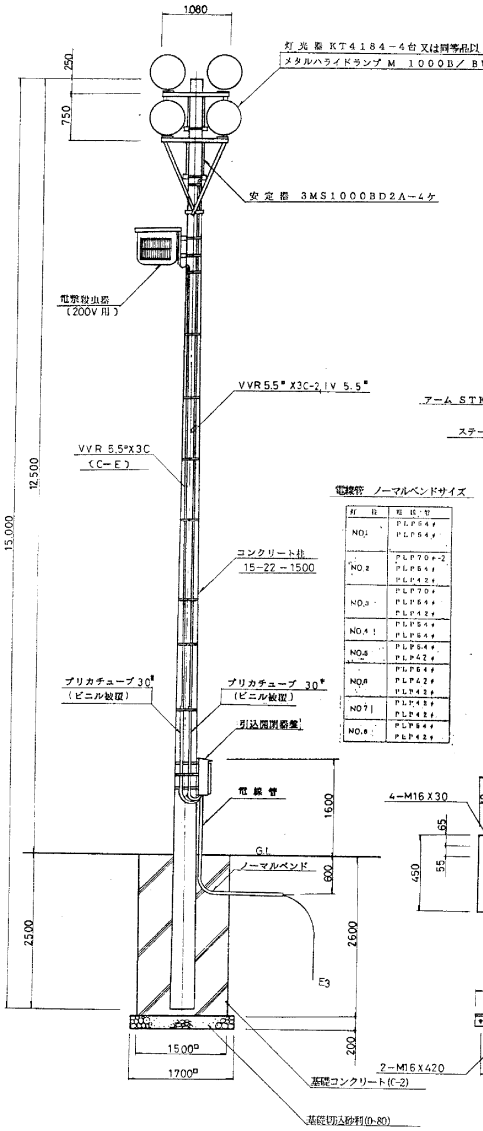

電線管 ノーマルベンドサイズ

灯 目	電 線 管
NO.1	PLP54φ PLP54φ
NO.2	PLP70φ-2 PLP54φ PLP42φ
NO.3	PLP70φ PLP54φ PLP42φ
NO.4	PLP54φ PLP54φ
NO.5	PLP54φ PLP42φ
NO.6	PLP54φ PLP42φ PLP42φ
NO.7	PLP42φ PLP42φ
NO.8	PLP54φ PLP42φ

投光器取付架台詳細図 S＝1:20

正面図

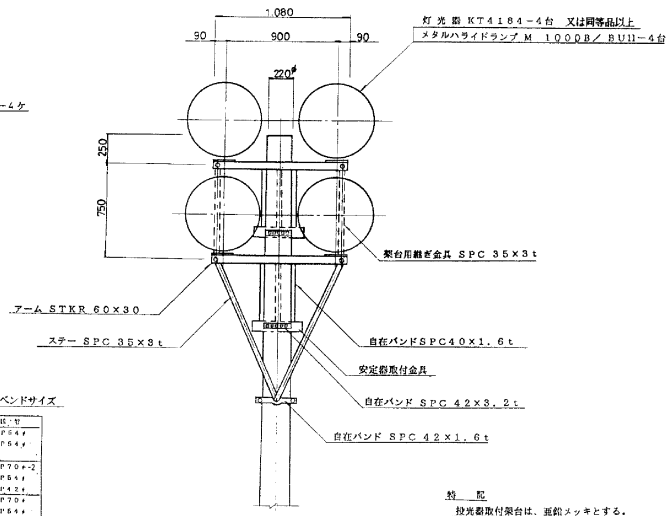

側面図

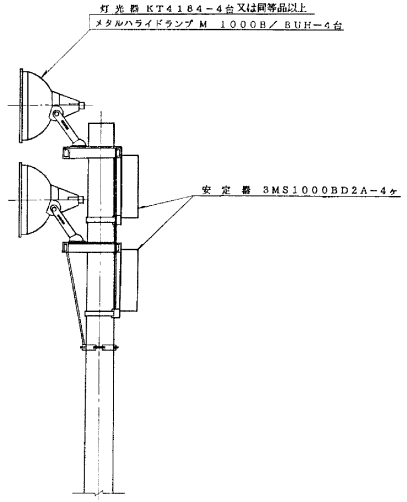

特 記
投光器取付架台は、亜鉛メッキとする。
投光器取付ボルトは、M16×30亜鉛メッキとする。
投光器取付ボルトは、M6×25ステンレスとする。

投光器取付板姿図

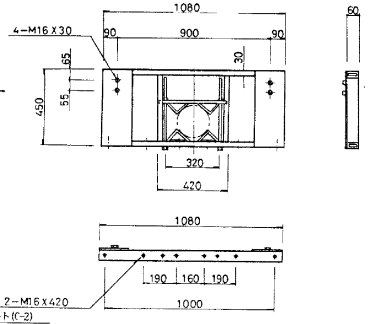

安定器取付金具姿図

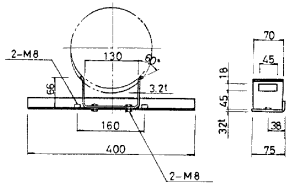

架台用継ぎ金具及ステー姿図

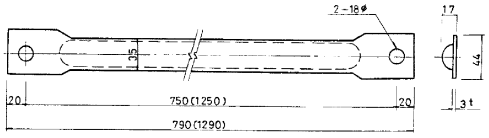

（　）内は、ステー用寸法とする。

部長	次長	課長	係長	主任技師	係長・主査

平成5年度			
工事名	単独事業 (5) 南幌都市計画公園 4・4・1中央公園工事（　工区）		
名称	電気設備詳細図 9		
縮尺	図示	図番	15 枚の内 12 枚
		設計年月日	平成 年 月 日

ライトアップ取付詳細図　S=1:10

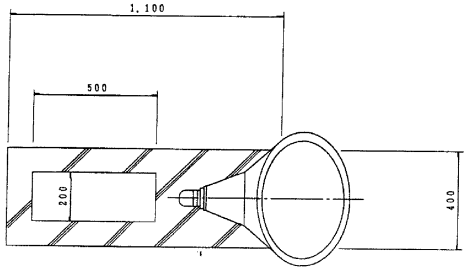

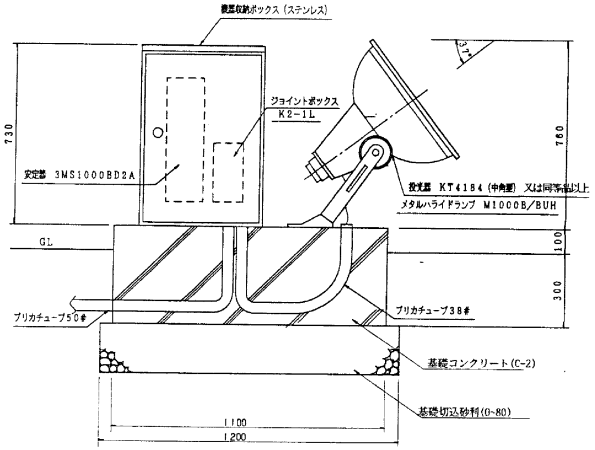

引込開閉器盤姿図　S=1:10

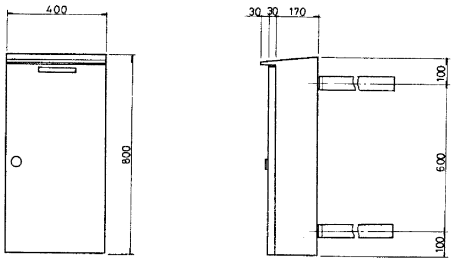

※外装板の仕様はキュービクルと同様とする

引込開閉器盤結線図

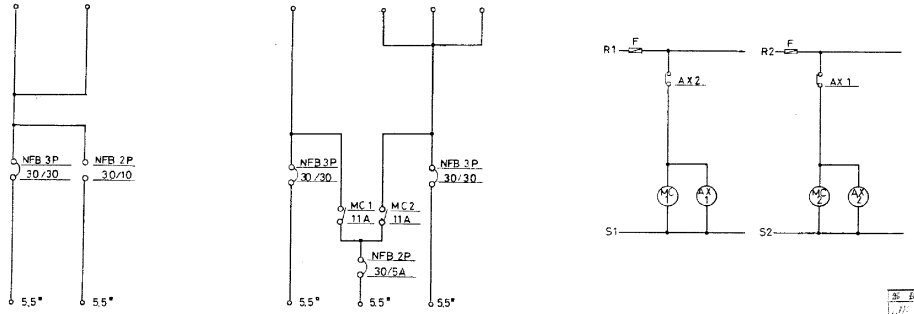

灯柱（No.）	主照明	殺虫器
1・5	A面用	
4・8	C面用	

灯柱（No.）	主照明	殺虫器	主照明
2・6	A面用		B面用
3・7	B面用		C面用

部長	次長	課長	担当	制作・主任技術	係長・主査

平成5年度			
工事名	単独事業 (5) 南横都市計画公園 4・4・1 中央公園工事（　工区）		
名称	電気設備詳細図 10		
縮尺	1/10	図番	15 枚の内 13 枚
		設計年月日	平成　年　月　日

ライトアップ器具取付詳細図 S=1:10

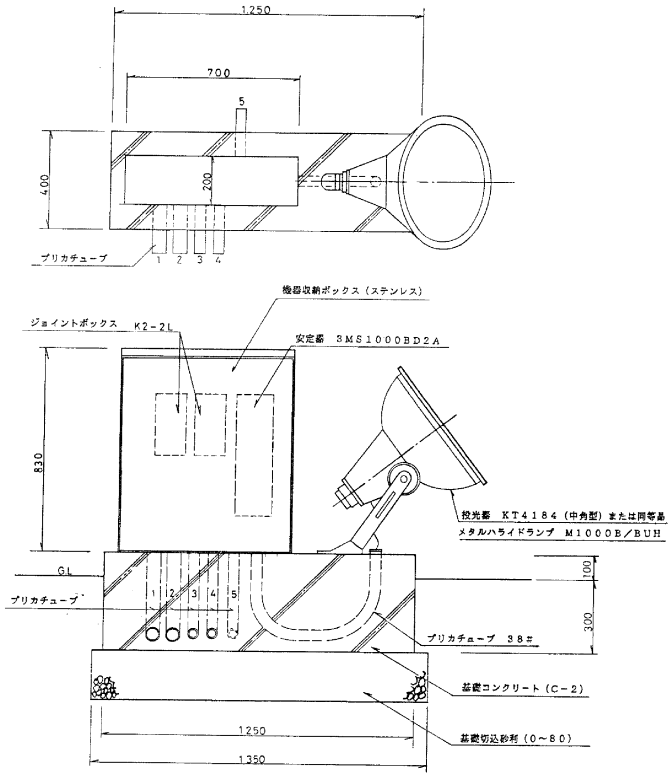

プリカチューブ 種類

1.50#	MAZV-CV22□	×3C	記念塔用
2.50#	MAZV-CV22□	×3C	記念塔用
3.38#	MAZV-CV5.5□	×2C	ポンプ用
4.38#	MAZV-CV5.5□	×3C	照明 用
5.38#	MAZV-CV5.5□	×3C	照明 用

部長	次長	課長	補佐・主任技師	係長・主査

平成5年度			
工事名	単独事業 （5）南横都市計画公園 4・4・1中央公園工事（ 工区）		
名称	図		
縮尺	1/10	図番	15 枚の内 14 枚
		設計年月日	平成 年 月 日