添付資料④：中央公園上水道（給水）関係平面図等

上水道管土工定規図

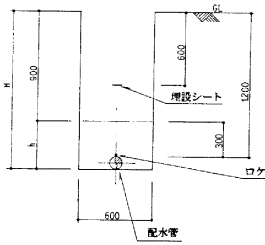

	管外径	掘削深 H	人力埋戻 h	NOTE
30	42	1,242	342	
50	60	1,260	360	
75	90	1,290	390	

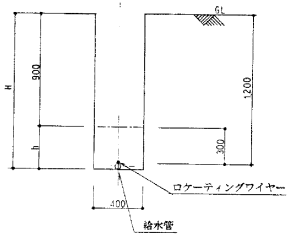

管径	管外径	掘削深 H	人力埋戻 h	NOTE
20	27	1,227	327	
30	42	1,242	342	

凡　例

表　記	内　容
	水道用硬質塩化ビニル管、離脱防止金具
	曲　管
	片　落　ち
	既　設　管
	仕　切　弁
	止　水　栓
	水　抜　栓
	水飲み台専用器具
	分　水　栓

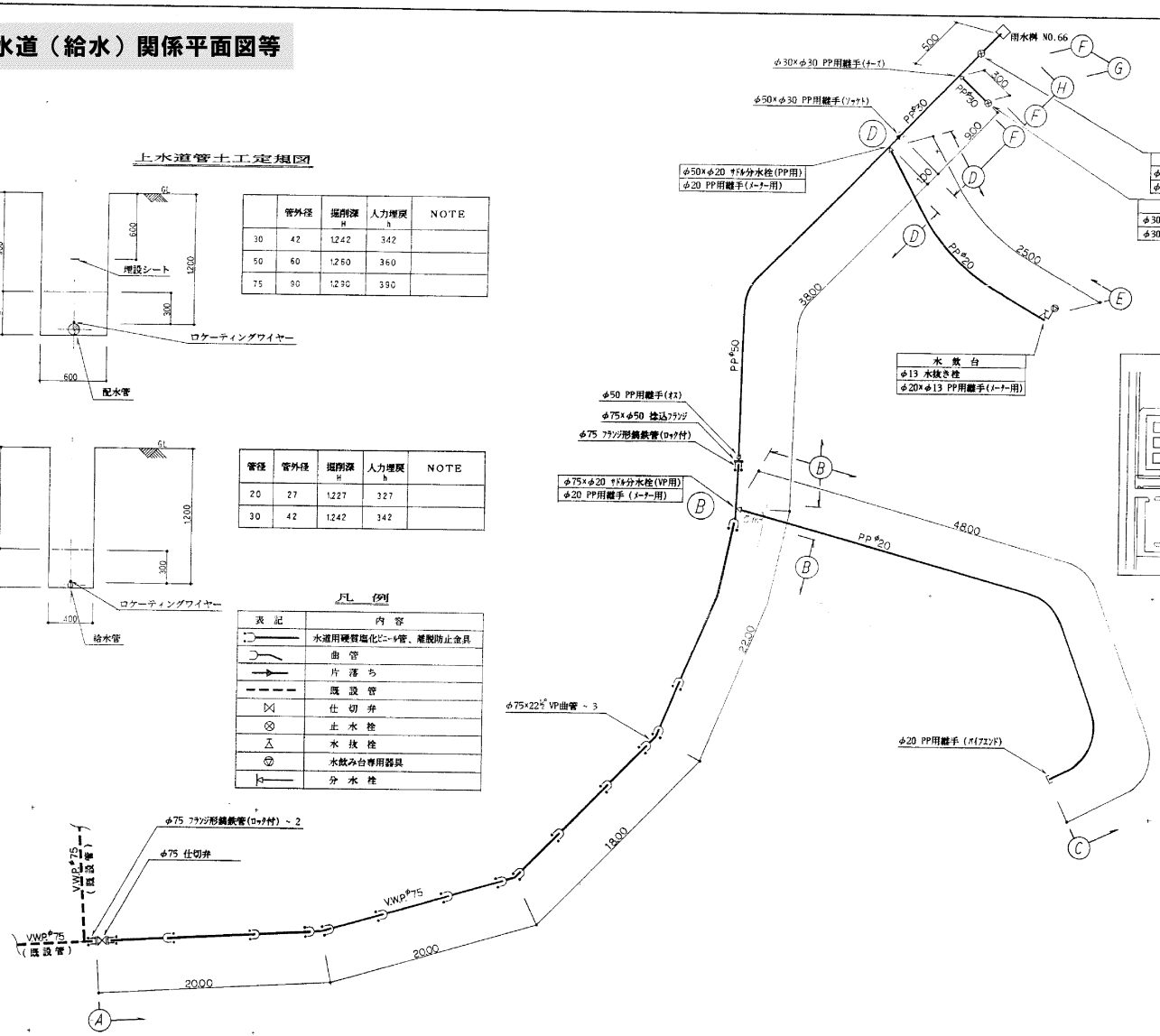

平面図位置図

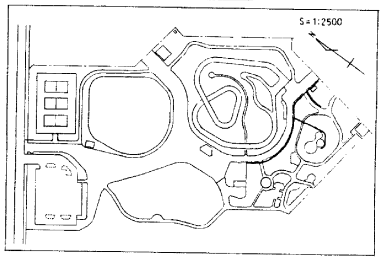

上水道配管組立詳細図

NON SCALE

課長	次長	課長	補佐・主任技師	係長・主査

平成５年度			
工事名	国庫補助事業 (5) 南機部市計画公園 4・4・1中央公園工事（　工区）		
名　称	上水道配管参考図		
縮　尺	NON	図番	枚の内　枚
		設計年月日	平成　年　月

上水道配管組立詳細図

NON SCALE

上水道管土工定規図

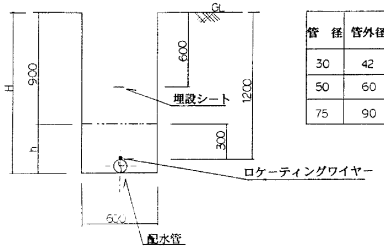

管径	管外径	掘削深 H	人力埋戻 h	NOTE
30	42	1242	342	
50	60	1260	360	
75	90	1290	390	

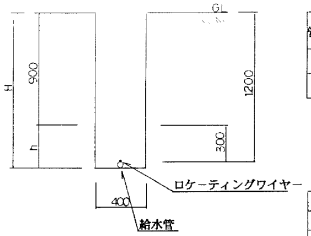

管径	管外径	掘削深 H	人力埋戻 h	NOTE
20	27	1227	327	
30	42	1242	342	

凡例

表記	内容
	水道用硬質塩化ビニル管，離脱防止金具
	曲管
	片落ち
	既設管
	仕切弁
	止水栓
	水抜栓
	水飲み台専用器具
	分水栓

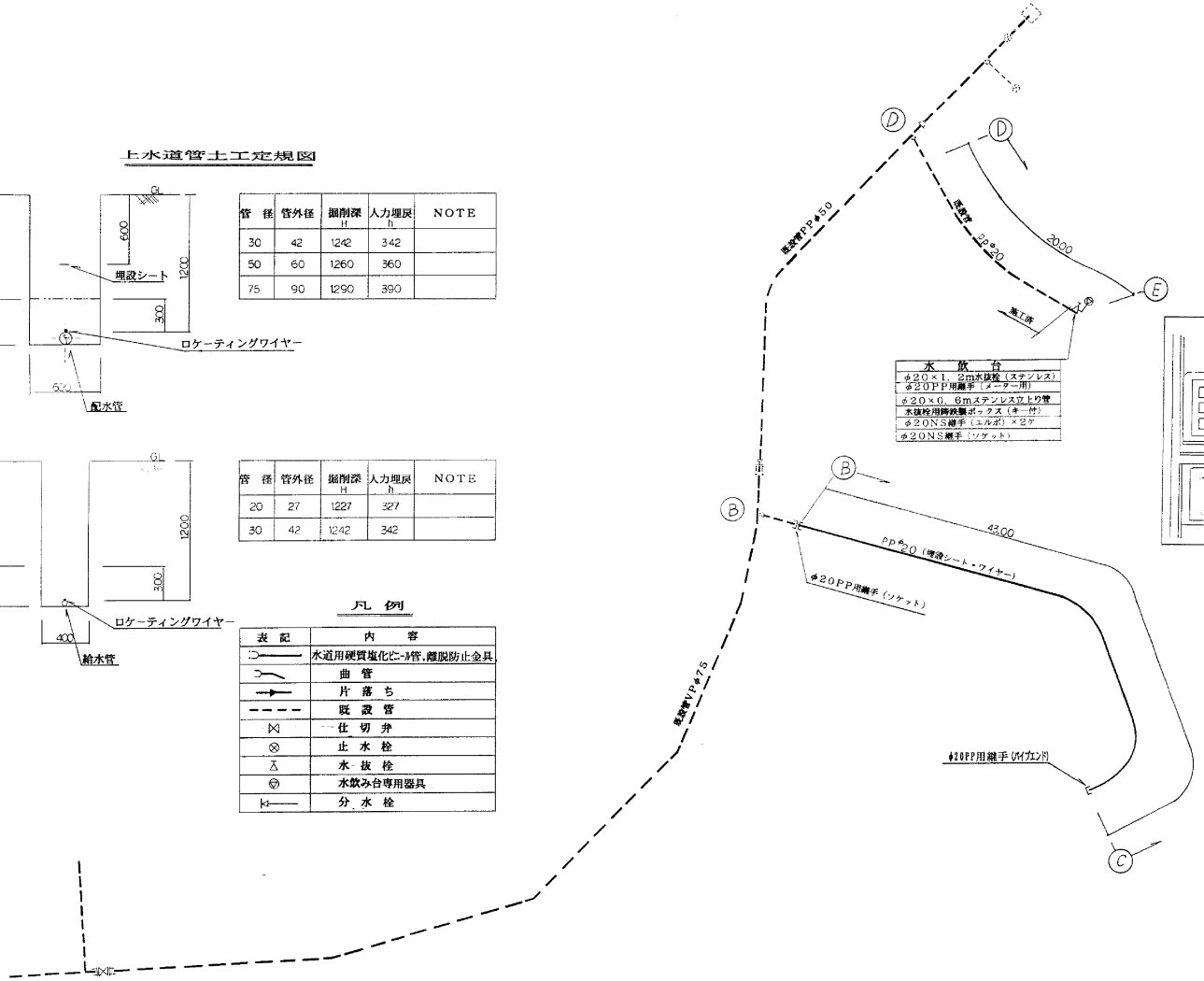

水飲台
φ20×1．2m水抜栓（ステンレス）
φ20PP用継手（メーター用）
φ20×0．6mステンレス立上り管
水抜栓用排水集水ボックス（キー付）
φ20NS継手（エルボ）×2ケ
φ20NS継手（ソケット）

平面図位置図

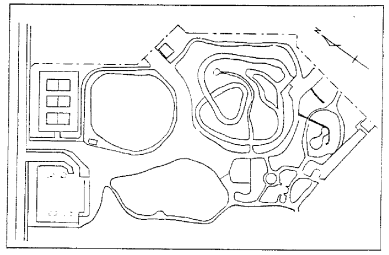

部長	課長	係長	補佐・主任技師	係員・主査

平成6年度	
工事名	国庫補助事業 （6）南幌都市計画公園 4・4・1中央公園工事 （2工区）
名称	上水道工事平面図
縮尺	図番 30枚の内 13枚 / 最終年月日 平成 年 月 日

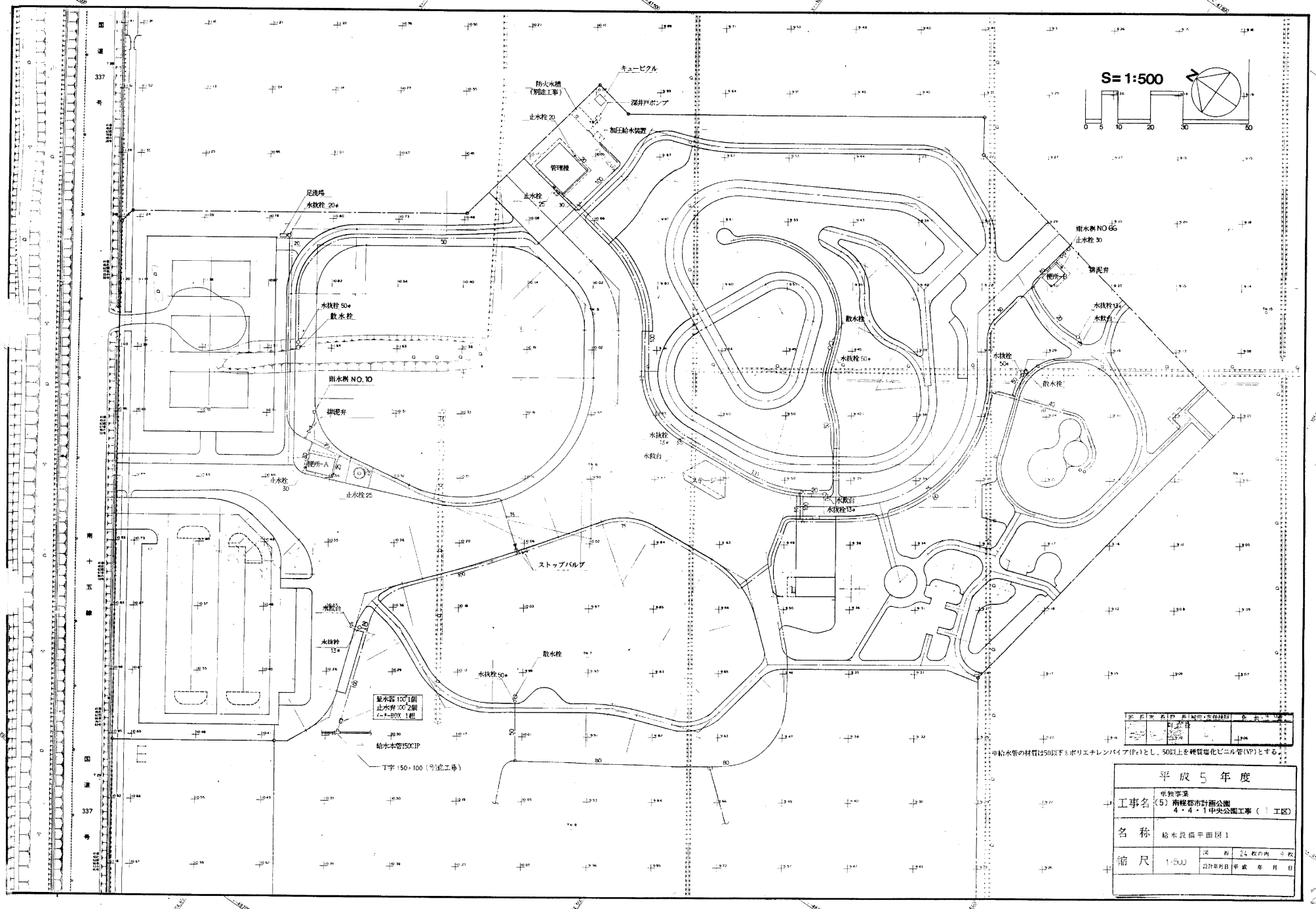

※給水管の材質は50以下をポリエチレンパイプ(Pe)とし、50以上を硬質塩化ビニル管(VP)とする。

管理棟詳細図 S=1/100

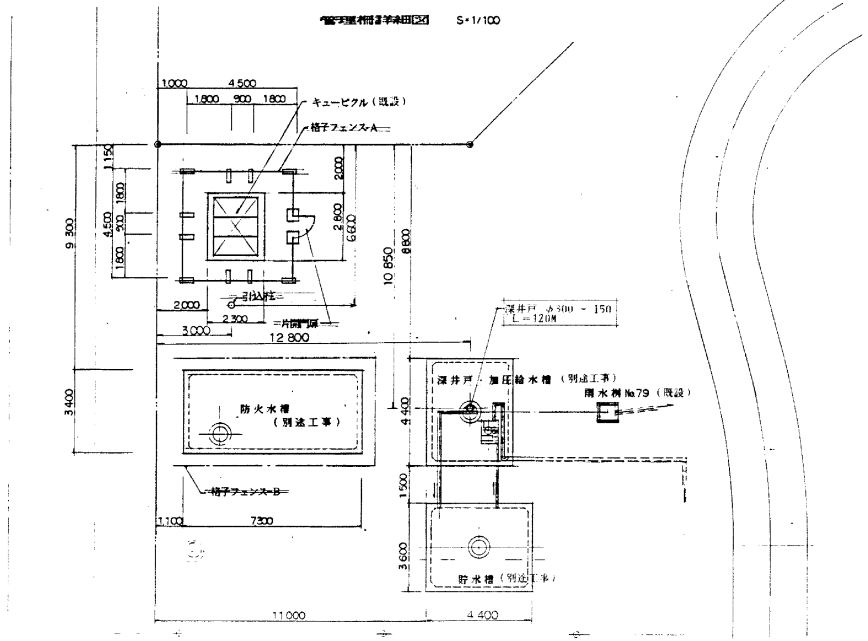

格子フェンスーA詳細図 S=1/20

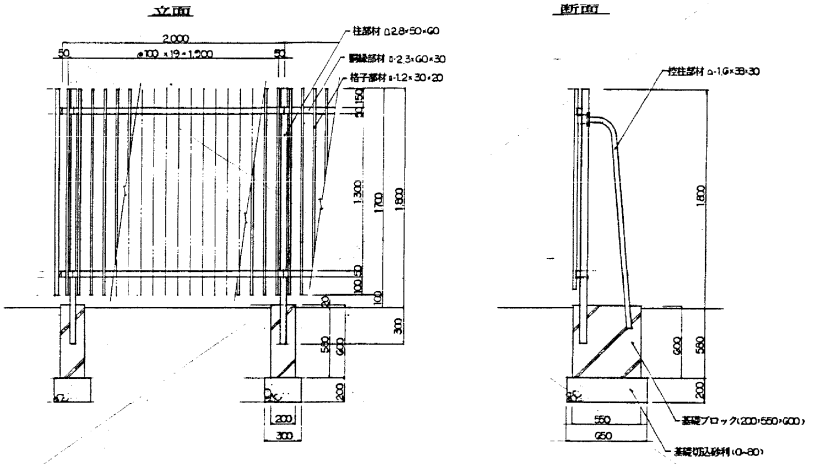

片開門扉詳細図 S=1/20

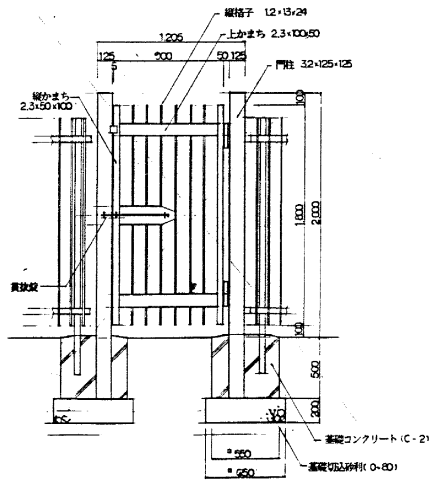

平成4年度		
工事名	県単事業 (4)南城都市計画公園 j・4・1中央公園工事 (3工区)	
名称	管理棟詳細図・深井戸設置図	
縮尺	図示	図番 桜の内 10号 / 設計年月日 平成 年 月

正面図 S=1:30

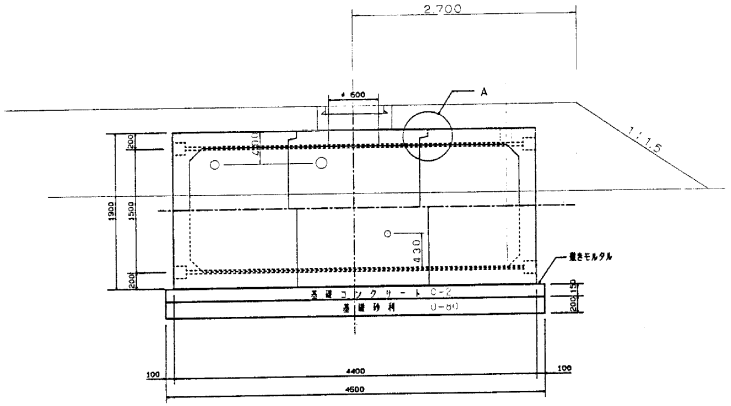

側面図 S=1:30

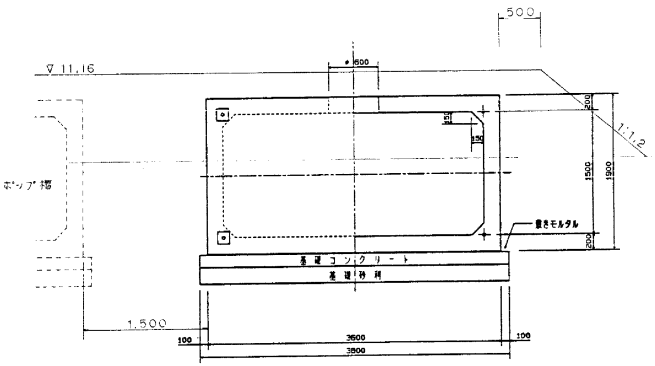

平面図 S=1:30

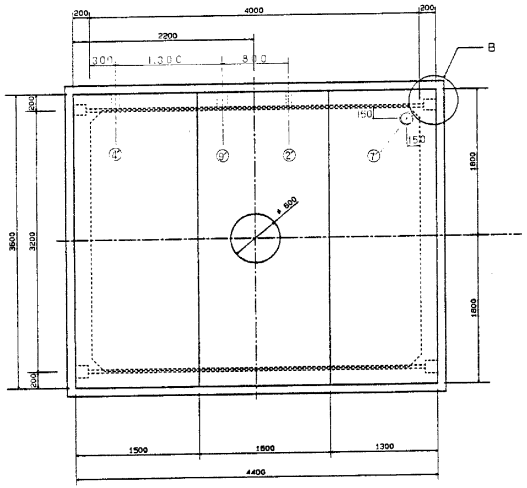

Ⓐ 詳細図 S=1:15

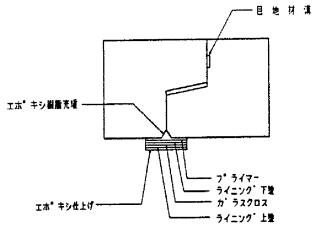

Ⓑ 詳細図 S=1:15

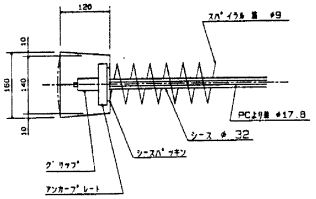

配置図 S=1:100

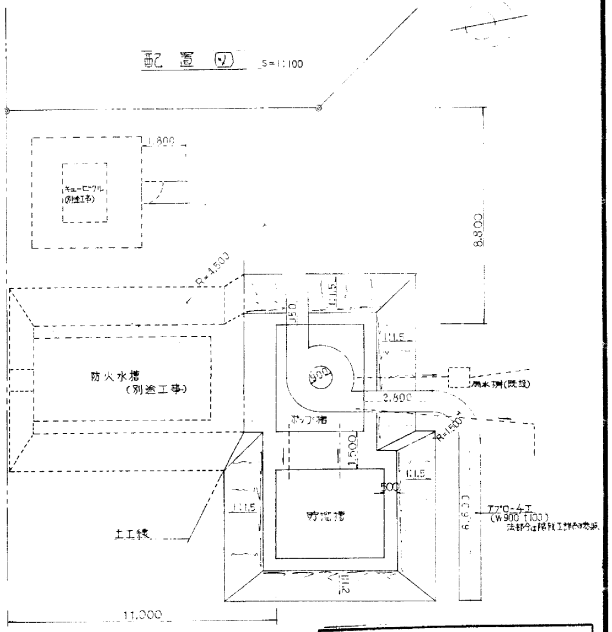

注 1. Ⓐ,Ⓑ,Ⓒ,Ⓓ はそれぞれポップ槽の④,③,⑤,⑦に準ずる。
2. 雨水排水管は、ポップ槽のそれに準ずる。
3. 排気管は、槽内天端までの長さとする。

平成5年度	
工事名	単独事業 (5) 南機都市計画公園 4・4・1中央公園工事（1工区）
名称	防火水槽詳細図 1
縮尺	図示
図番	2-[illegible]の内 17 枚
設計年月日	平成 年 月 日

部長	次長	課長	係長	補佐・主任技術	係員・主査

正面図 S=1:30

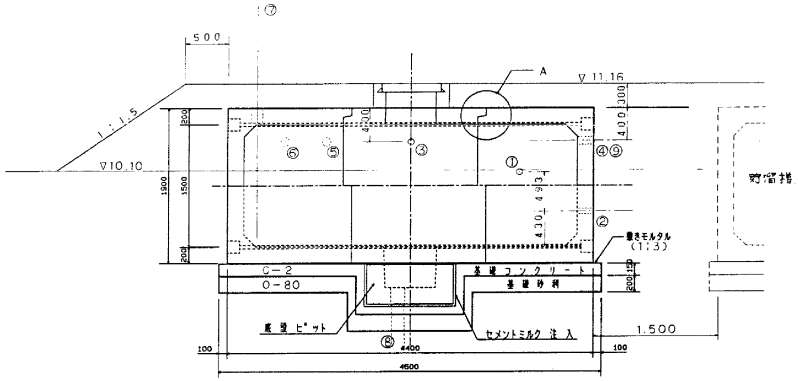

側面図 S=1:30

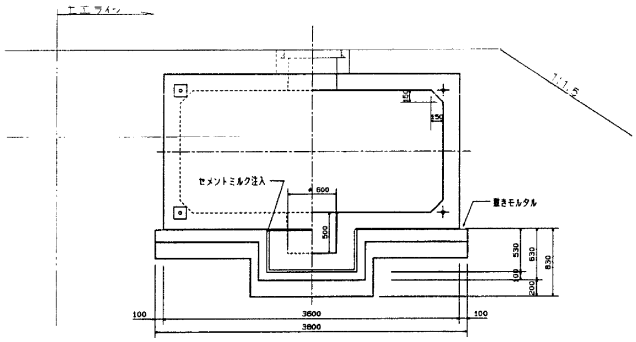

平面図 S=1:30

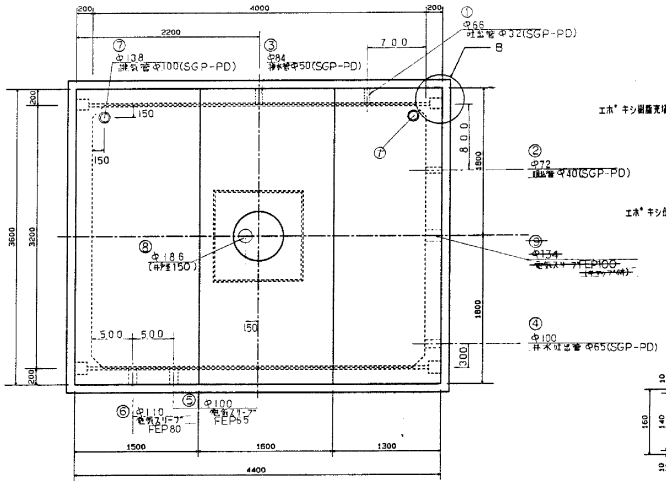

Ⓐ 詳細図 S=1:15

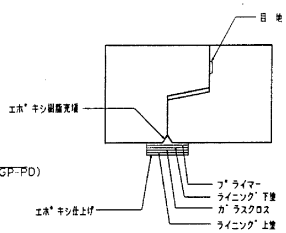

Ⓑ 詳細図 S=1:15

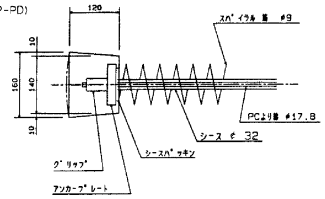

出入口：鋼物鉄蓋

梯子：FRP 格納式 L=2.500 上部フック型 ― ポンプ槽

―〃― L=2.000 ―〃― ― 貯溜槽

貫通部詳細

No.	呼び径	最小削孔径	材質	形状	使用目的	外部止水処理
①	32	66	SGP-PD	平フランジ L=400 (フランジ部チールエポキシ塗り)	井水吐出管	防護管LS-BU-10K(φ32)VP100
②	40	72			井水揚水管	―― LS-BU- 5K(φ40)防護管
③	50	84			ピット排水管	―― LS-BU- 5K(φ50)防護管79
④	65	100			井水吐出管	―― (LS-BU- 10K)φ65防護管
⑤	65	100	FEP	外部キャップ	電気スリーブ	取付位置 GL+500
⑥	80	110				
⑦	100	138	SGP-PD	埋設コンクリート内部鋼管ソケット	排気管	――
⑧	150	186	SGP(鉄鋼)	直管	井戸	井戸蓋
⑨	100	134	FEP	―〃―	電気スリーブ	貯溜槽とのブッシング

注1. パイプ貫通部は、所定サイズの管取付後(モルタル固定、外部止水処理)外部に補強コンクリート(C-2)を打設すること。

2. 外部止水処理は、槽本体防水処理に準ずること。

3. 補強コンクリート寸法は、300W×300L×100Tとすること。

4. 補強コンクリートの設置には槽本体埋設面をチッピングの上、4ヶ所に緊結用ヒッパーアンカー(8×60)TIA規、φ6鉄線1輪組立すること。

排気管詳細

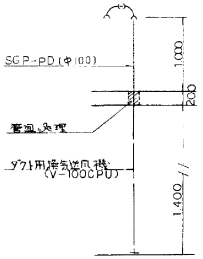

※ 排気送風機は、槽壁面から反面で固定金物により取付けること。

品名	寸法	材質	単位	数量	重量	備考・主な	

平成5年度			
工事名	単独事業 (5) 南部都市計画公園 4・4・1中央公園工事（1工区）		
名称	ポンプ槽詳細図2		
縮尺	図示	図番	24枚の内 18枚
		設計年月日	平成 年 月 日

正面図 S=1:30

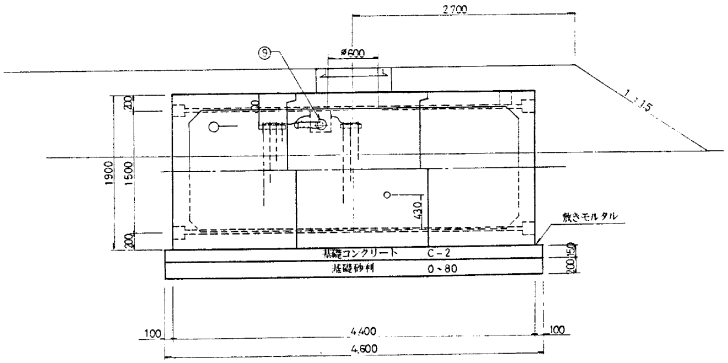

側面図 S=1:30

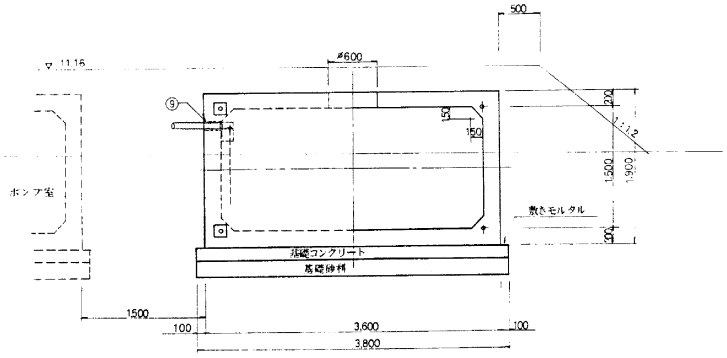

平面図 S=1:30

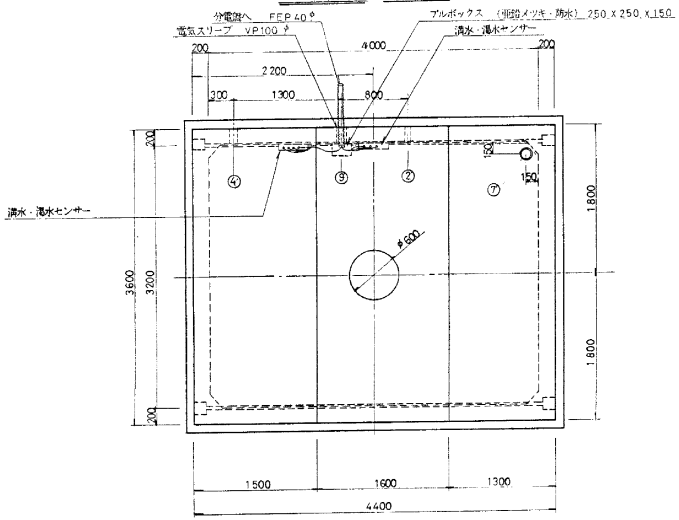

配管図 S=1:100

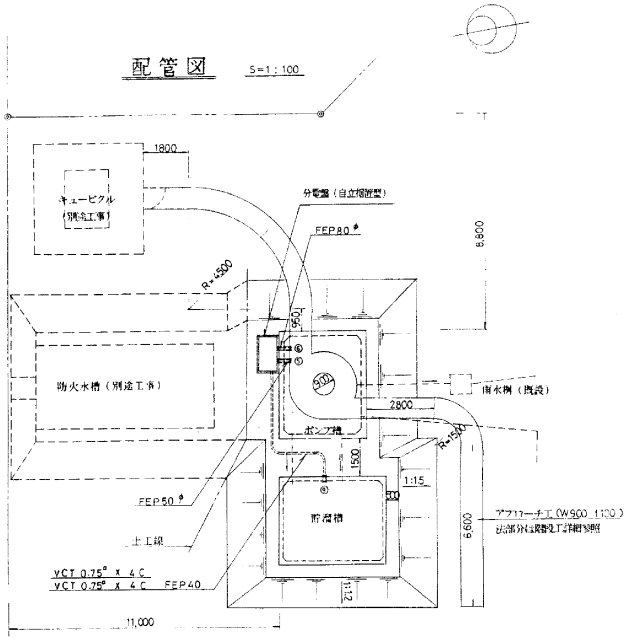

施工範囲：分電盤関係FEPのみ

課長	次長	課長	補佐・主任技師	係長・主査

平成5年度			
工事名	市営事業 (5) 南幌都市計画公園 4・4・1中央公園工事（1工区）		
名称	ポンプ槽電気配管図1		
縮尺	図示	図番	24枚の内 19枚
		設計年月日	平成 年 月 日

star ドラガー-2010

正面図 S=1:30

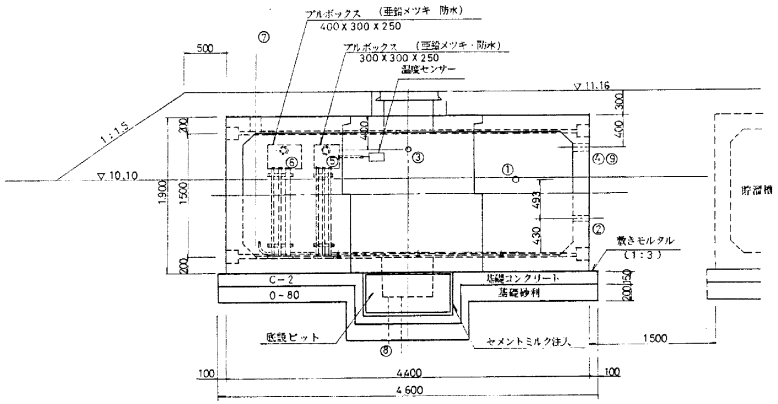

側面図 S=1:30

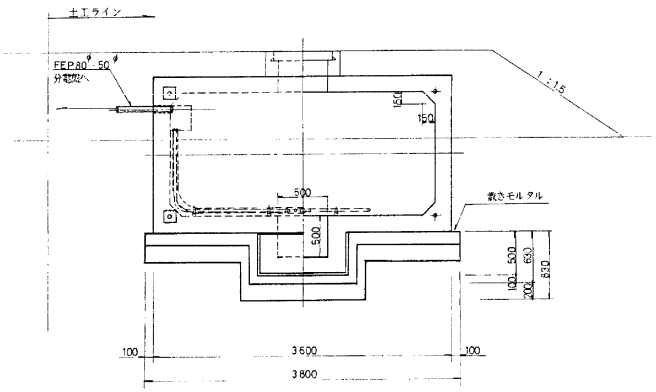

平面図 S=1:30

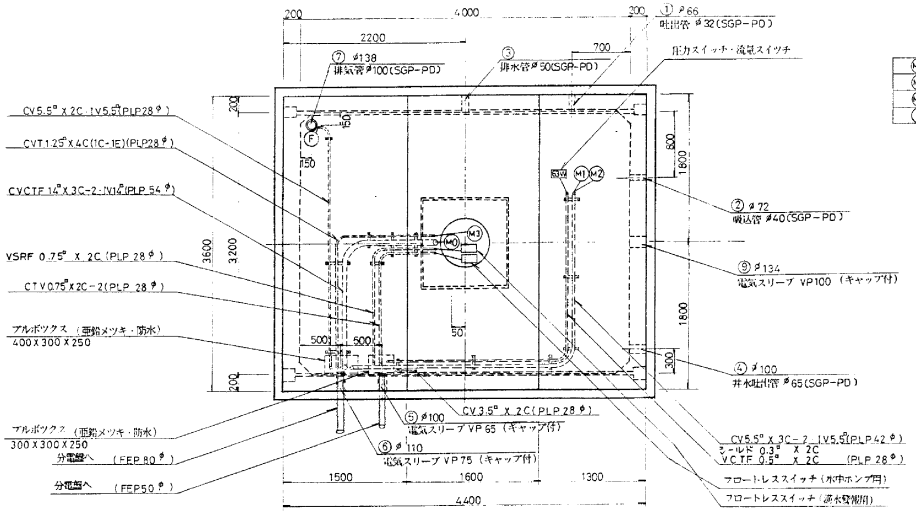

M0	水中ポンプ
M1 M2	加圧ポンプ
M3	ベビーポンプ
F	排気ファン

出入口：鋼製扉

柵　子：FRP移動式 L=2,500 上部フック型

排気管詳細

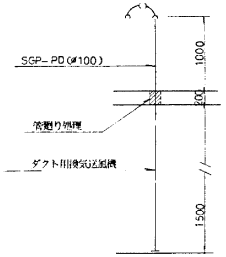

※ 管、送風機は構築面及び壁面で固定金物により取付ること。

縮尺	図示	図番	24枚の内 20枚
		設計年月日	平成 年 月 日

平成5年度

工事名：単独事業 (5) 南機都市計画公園 4・4・1中央公園工事 (工区)

名称：ポンプ場電気配管図2

施工箇所：分電盤周辺FEP φ50

階段詳細図

S=1:20

正面図

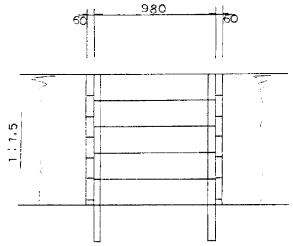

断面図

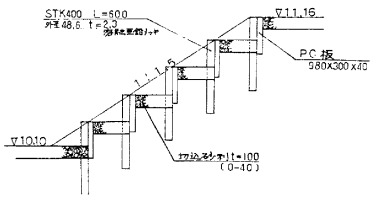

側面図

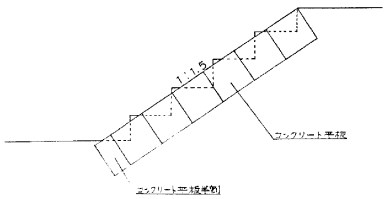

平面図

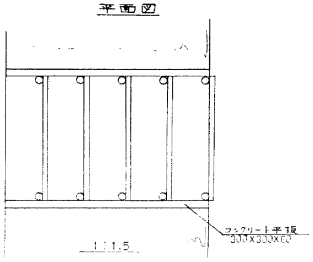

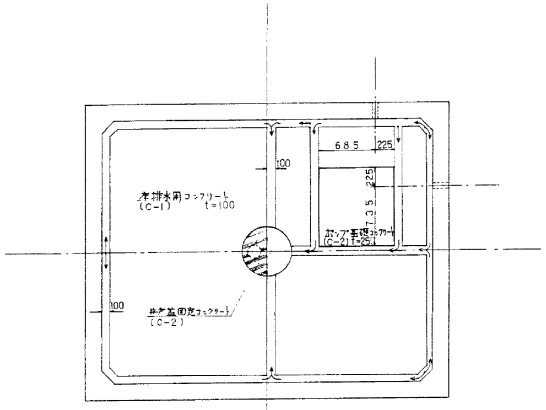

注: 井戸蓋固定コンクリートは、階段部と切合せを行い施工すること。

部長	次長	課長	主査	補佐・主任技師	係長・主査

平成5年度			
工事名	単独事業 (5) 南幾都市計画公園 4・4・1中央公園工事（1工区）		
名称	ポップ擁壁工		
縮尺	図示	図番	24枚の内 21枚
		設計年月日	平成 年 月 日

平面図 S=1:100

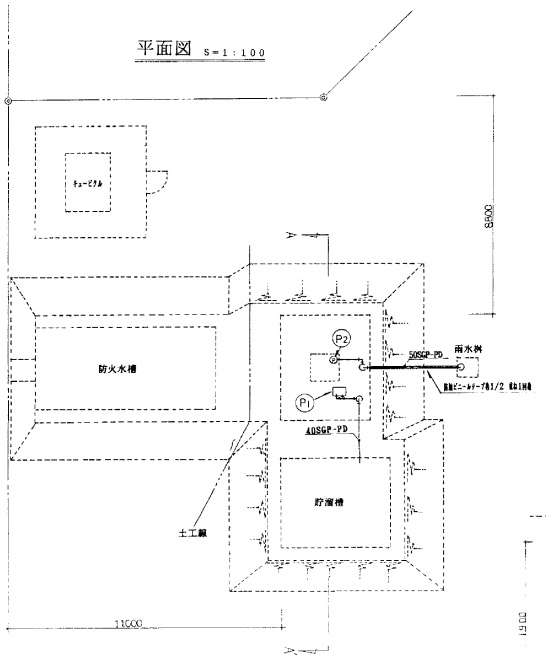

A・Bコーキング詳細図

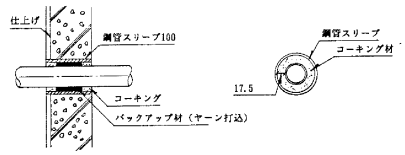

加圧給水ポンプ姿図

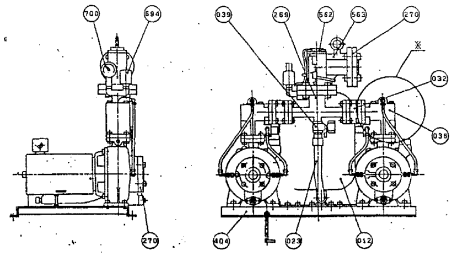

品番	部品名	備考	品番	部品名	備考
012	アキュムレータ		404	ベース	
023	可とう管				
032	逆止め弁	VCB2	562	流量スイッチ	
036	減圧弁	VPB	563	流量スイッチボディ	
039	ボール弁		694	圧力センサー	PSR形
			700	圧力計	
269	連結管				
270	フランジ				

形式 32KNV405A5.5-S

A－A′断面図 S=1:30

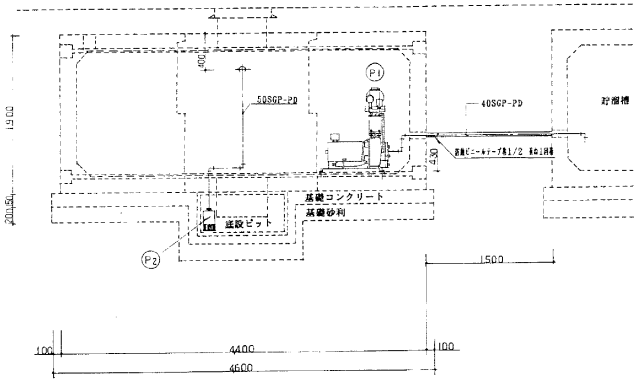

制御盤

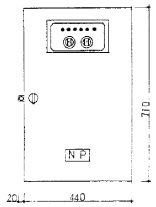

ポンプ制御盤回路図

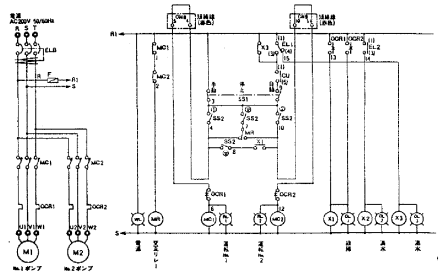

ポンプ室平面図 S=1:30

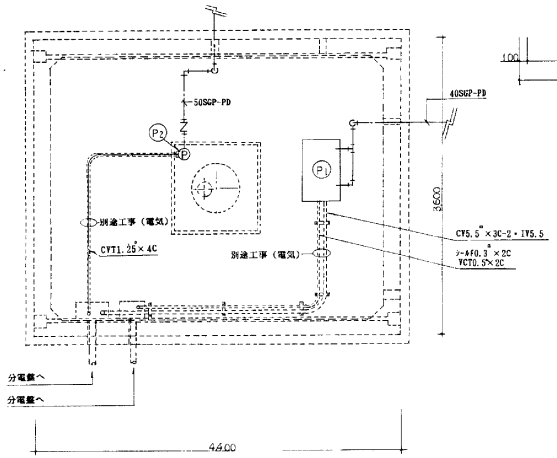

ポンプ名称及び仕様

記号	名称	型式	吐出口径	ユニット口径	吐出量	揚程	原動機出力	電動機出力
P1	加圧給水ポンプ	32KNV 405A5.5-S	40mm	32mm	0.2m/min	60m	5.6	5.5KW
P2	ベデ-ポンプ	YD4-505-0.4TL	50mm		0.2m/min	6m		0.4KW

平成 6 年度					
工事名	単独事業（6）南幌都市計画公園 4・4・1中央公園工事（Ⅰ工区）				
名称	ポンプ設置詳細図 ポンプ室配管詳細図（1）				
縮尺	1/30	図番	18 枚の内 17 枚		
		成設計	○第1回設計変更	△第2回設計変更	
部長	次長	課長	補佐	主幹	主任技師	係長	設計者
							36

配置図 S=1:100

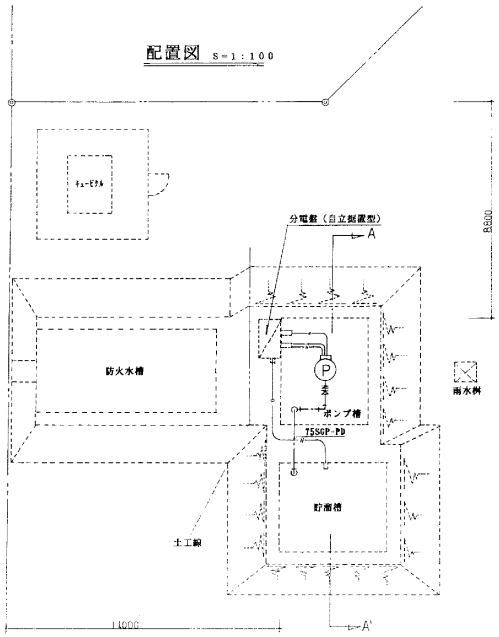

A－A'断面図 S=1:30

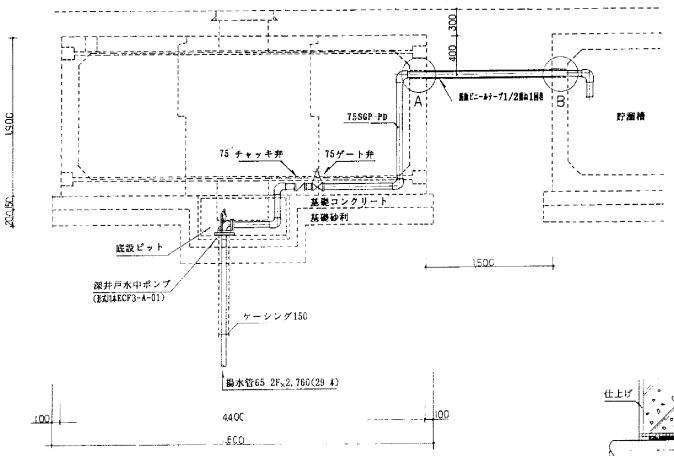

深井戸水中ポンプ構造図

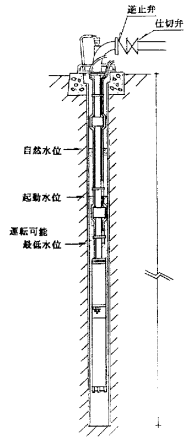

井戸ふたユニット構造図

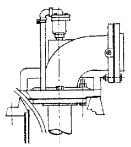

ポンプ室平面図 S=1:30

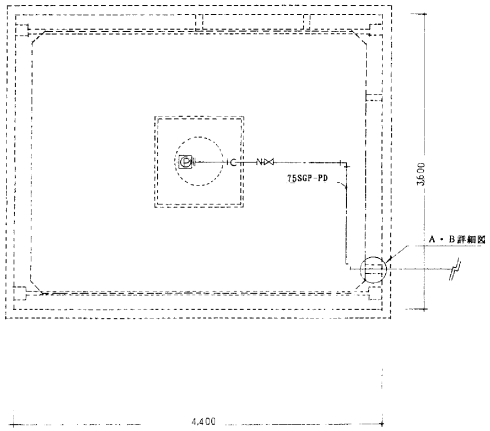

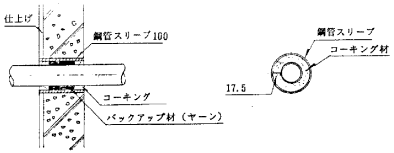

A・Bコーキング詳細図

平成6年度							
工事名	単独事業（6）南幌都市計画公園 4・4・1中央公園工事（1工区）						
名称	ポンプ設置詳細図 ポンプ室配管詳細図（2）						
縮尺	図示	図番	18枚の内 18枚				
		原設計	○第1回設計変更	○第2回設計変更			
部長	次長	課長	補佐	主幹	主任技師	係長	設計者

散水栓詳細図 S=1/10

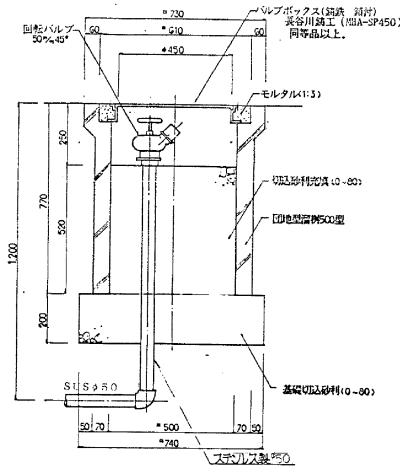

止水栓詳細図 S=1/10

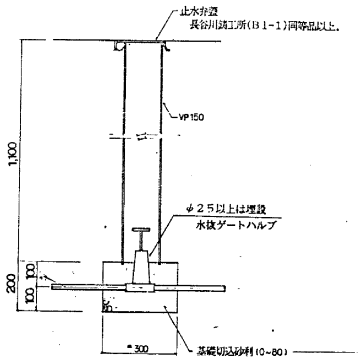

メーターボックス詳細図 S=1/10

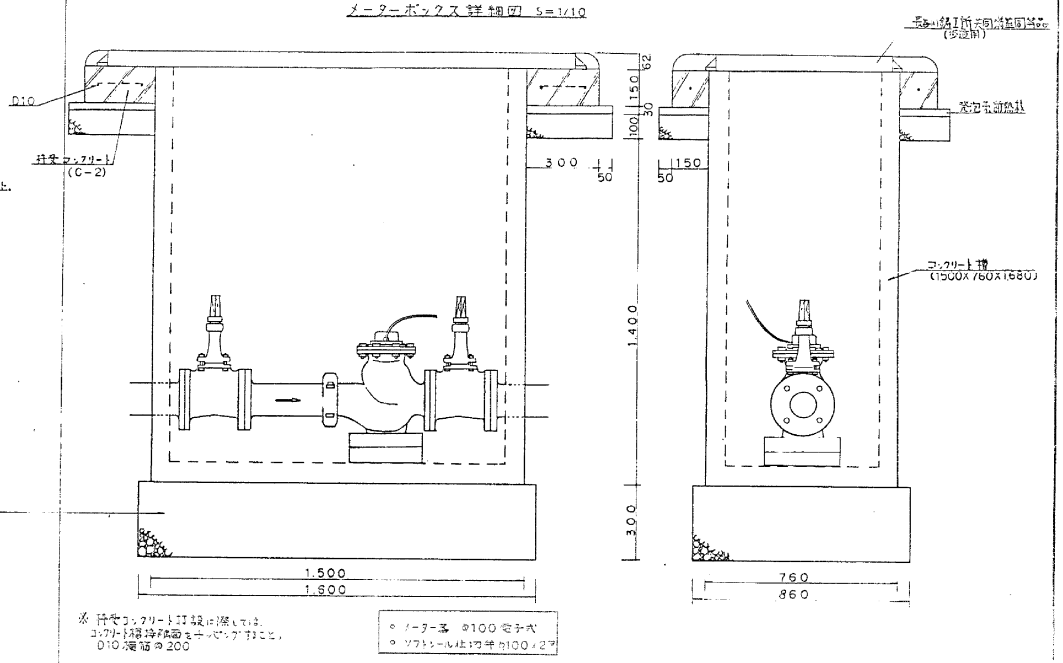

※ 付着コンクリート打設に際しては、
コンクリート槽内面をキーパーリング打ること。
D10鉄筋@200

- メーター器 φ100 電子式
- ソフトシール止水栓 φ100×2ヶ

水抜栓詳細図 S=1/10

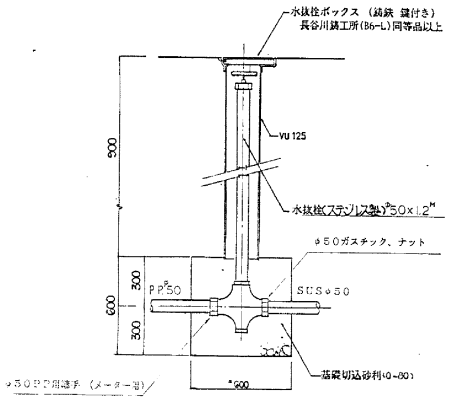

ゲートバルブ詳細図 S=1/10

(ちゃぶちゃぶ池、修景池)

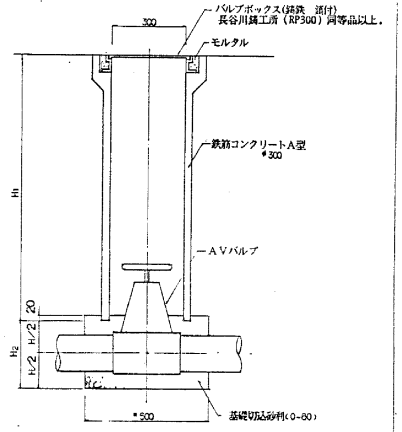

	ちゃぶちゃぶ池	修景池
H_1	600	1,000
H_2	200	270

平成6年度

工事名	単独事業(8)南幌都市計画公園 4・4・1中央公園工事(1工区)
名称	給水設備詳細図 6
縮尺	図示
図番	18
枚の内	16
設計年月日	平成 年 月 日

井水配管組立詳細図

NON SCALE

井水管土工定規図

管径	管外径	掘削深	人力埋戻	NOTE
40	48	1248	348	
50	60	1260	360	
75	90	1290	390	
100	114	1314	414	

凡例

表記	内容
	水道用硬質塩化ビニール(ダボ接合型)
	離脱防止金具
	既設管
	曲管
	仕切弁
	水抜栓

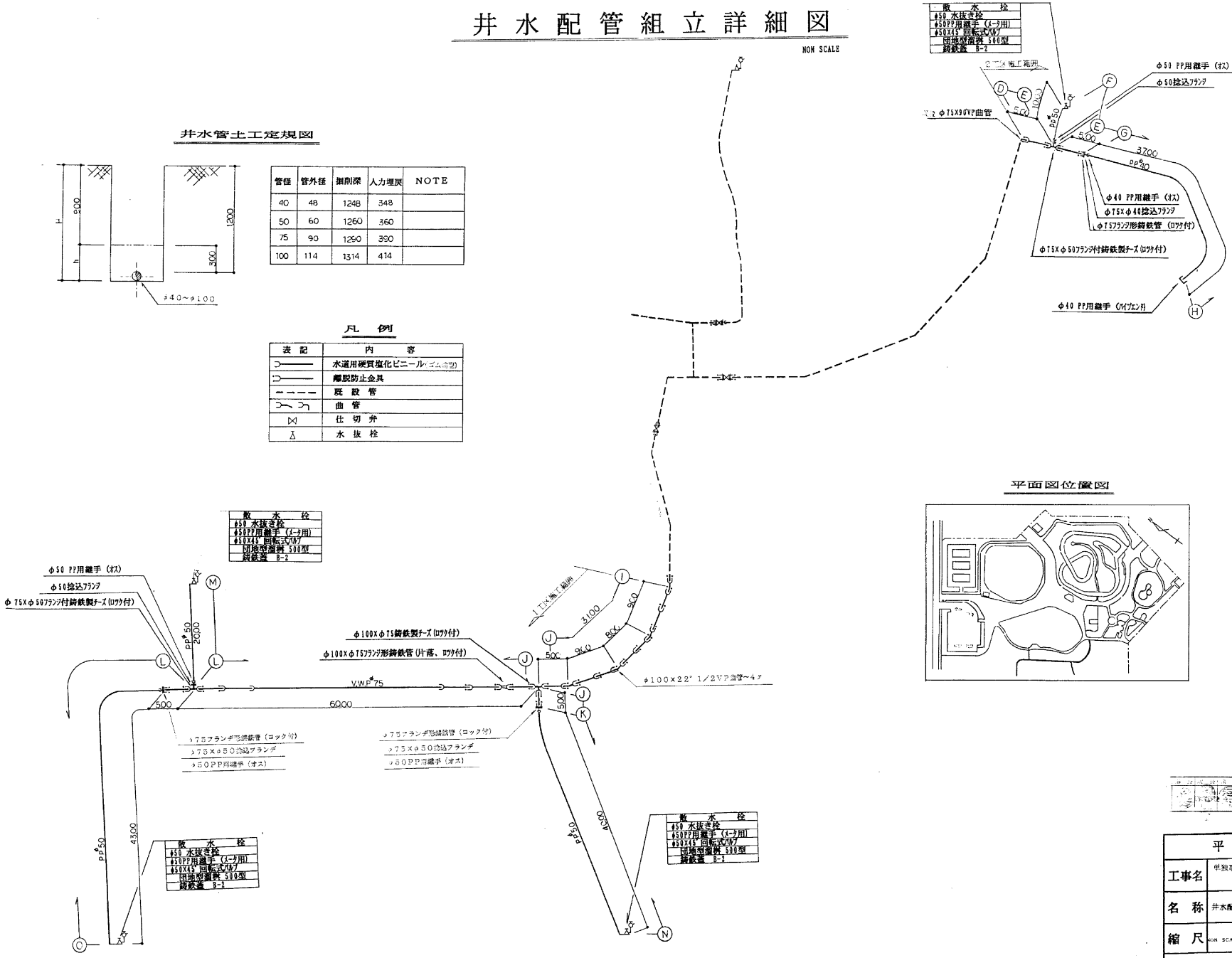

平面図位置図

平成 6 年度	
工事名	単独事業（6）南幌都市計画公園 4・4・1中央公園工事（1工区）
名称	井水配管詳細図
縮尺	NON SCALE　図番 18 / 15 枚　最新年月日 平 年 月 日

井水管土工定規図

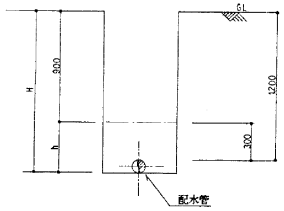

管径	管外径	掘削深 H	人力埋戻 h	NOTE
40	48	1,248	348	
50	60	1,260	360	
75	90	1,290	390	
100	114	1,314	414	

凡例

表記	内容
	水道用硬質塩化ビニール管
	離脱防止金具
	既設管
	曲管
	仕切弁
	水抜栓

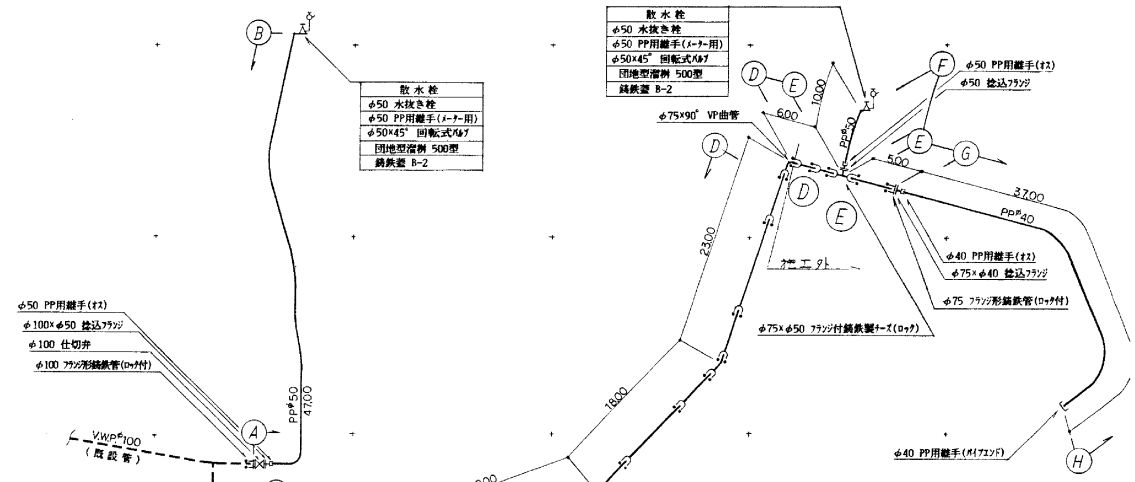

平面図位置図

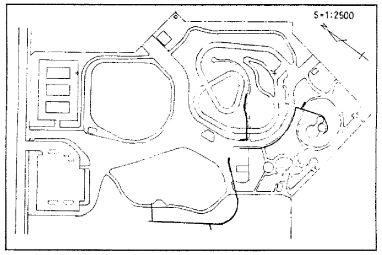

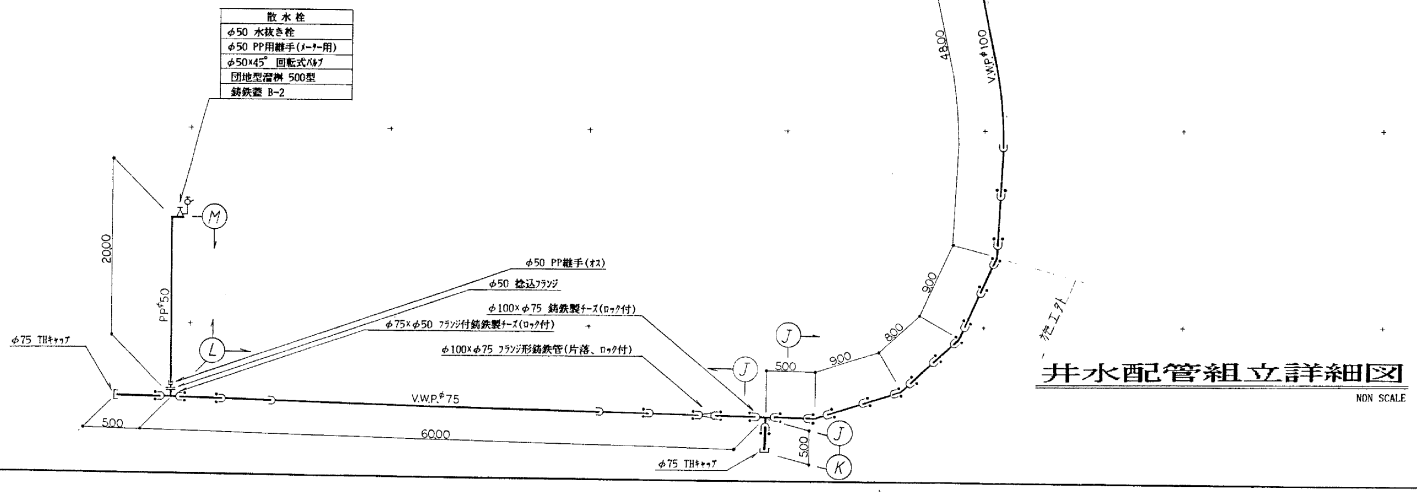

井水配管組立詳細図

NON SCALE

所長	副所長	課長	補佐・主任技師	係長・主査
		技師		

平成5年度

工事名	単独事業 (5) 南埜部市計画公園 4・4・1 中央公園工事 (工区)
名称	[illegible]
縮尺	[illegible]

図番		枚の内	
設計年月日	平成 年 月		

40